STAROSTA ŚWIDNICKI
21-040 Świdnik
ul. Niepodległości 13
tel. (81) 468-71-01, tel./fax 468-71-12

Decyzja niniejsza wobec niezaskarżenia stała się ostateczna w dniu 14.11.2017r.
Świdnik, dnia 17.11.2017r.

Znak: WBG.6740.379.2017.ES4

Świdnik, dnia 24 października 2017 r.

Z up. Starosty
Edyta Serafińczuk
INSPEKTOR

DECYZJA NR 336/2017

Na podstawie art. 28, art. 33 ust. 1, art. 34 ust. 4 i art. 36 ustawy z dnia 7 lipca 1994 r. - Prawo budowlane (*tekst jednolity w Dz. U. z 2017 r., poz. 1332*) oraz na podstawie art. 104 ustawy z dnią 14 czerwca 1960 r. - Kodeks postępowania administracyjnego (*tekst jednolity w Dz. U. z 2017 r., poz. 1257*)

- po rozpatrzeniu wniosku o pozwolenie na budowę z dnia 29 września 2017 r., uzupełnionego w dniu 13 października 2017 r.,

zatwierdzam projekt budowlany i udzielam pozwolenia
na budowę
dla
Przedsiębiorstwa Komunalnego „PEGIMEK" Sp. z o.o.
21-040 Świdnik, ul. M. Konopnickiej 3

obejmujące: budowę sieci kanalizacji sanitarnej w pasie drogowym ulicy Rejkowizna, Wiosenna, Jutrzenki i al. Lotników Polskich na działkach o nr. ew. 220/30, 201, 102/18, 102/10, 102/14, 104/14, 105/12, 106/10, 107/10, 107/11, 108/20, 108/11, 109/12, 110/2, 112/5, 112/6 i 112/7 w miejscowości Świdnik, obręb ewidencyjny nr 061701_1.0006 Kolonia Krępiec

- wg projektu opracowanego przez mgr inż. Iwonę Żak posiadającą uprawnienia budowlane nr 390/Lb/2001 do projektowania bez ograniczeń w specjalności instalacyjnej w zakresie sieci, instalacji i urządzeń cieplnych, wentylacyjnych, gazowych, wodociągowych i kanalizacyjnych, wpisaną na listę członków Lubelskiej Okręgowej Izby Inżynierów Budownictwa pod nrem LUB/IS/0149/01

- z zachowaniem następujących warunków:
1) na prowadzenie robót w pasie drogowym należy uzyskać zgodę zarządcy drogi,
2) kierownik budowy (*robót*) jest zobowiązany prowadzić dziennik budowy oraz umieścić na budowie, w widocznym miejscu, tablicę informacyjną oraz ogłoszenie, zawierające dane dotyczące bezpieczeństwa pracy i ochrony zdrowia, a także odpowiednio zabezpieczyć teren budowy

wynikających z art. 36 ust. 1 pkt 1 – 4 oraz art. 42 ust. 2 ustawy z dnia 7 lipca 1994 r. – Prawo budowlane.

U z a s a d n i e n i e

Inwestor dołączył dokumenty niezbędne do uzyskania pozwolenia na budowę, ponadto inwestycja jest zgodna z ustaleniami zmian miejscowego planu zagospodarowania przestrzennego m. Świdnik – rejon al. Lotników Polskich, zatwierdzonego uchwałą nr XLIII/431/2014 Rady Miasta Świdnik z dnia 24 kwietnia 2014 r., ogłoszoną w Dz. Urz. Woj. Lub. z 2014 r., poz. 2176.

Od decyzji przysługuje odwołanie do Wojewody Lubelskiego, za pośrednictwem organu, który wydał niniejszą decyzję, w terminie 14 dni od dnia jej doręczenia.

- v e r t e -

W trakcie biegu terminu do wniesienia odwołania strona może zrzec się prawa do wniesienia odwołania wobec organu administracji publicznej, który wydał decyzję.

Z dniem doręczenia organowi administracji publicznej oświadczenia o zrzeczeniu się prawa do wniesienia odwołania przez ostatnią ze stron postępowania, decyzja staje się ostateczna i prawomocna, co oznacza, iż decyzja podlega natychmiastowemu wykonaniu i brak jest możliwości zaskarżenia decyzji do sądu administracyjnego. Nie jest możliwe skuteczne cofnięcie oświadczenia o zrzeczeniu się praw do wniesienia odwołania.

Pobrano opłatę skarbową w wysokości
-105,0 zł w dniu 12.10.2017r.
nr pokwitowania pawelek
na podstawie art. 1 i art. 4
(zał. cz. III ust. 9 pkt 1 lit. „g")
ustawy z dnia 16 listopada 2006r.
o opłacie skarbowej

z up. Starosty
NACZELNIK
Wydziału Budownictwa i Geodezji
Piotr Drabek

Otrzymują:

1. Przedsiębiorstwo Komunalne „PEGIMEK" Sp. z o.o.
   21-040 Świdnik, ul. M. Konopnickiej 3.
2. Gmina Miejska Świdnik, ul. Kard. St. Wyszyńskiego 15.
3. WID wm.
4. aa.

Do wiadomości:

1. Powiatowy Inspektor Nadzoru Budowlanego w Świdniku
   wraz z 1 egz. projektu budowlanego.
2. Burmistrz Miasta Świdnik, ul. Kard. St. Wyszyńskiego 15.

P o u c z e n i e :

1. Inwestor jest obowiązany, zawiadomić o zamierzonym terminie rozpoczęcia robót budowlanych właściwy organ nadzoru budowlanego oraz projektanta sprawującego nadzór nad zgodnością realizacji budowy z projektem, dołączając na piśmie:
   1) oświadczenie kierownika budowy (*robót*) stwierdzające sporządzenie planu bezpieczeństwa i ochrony zdrowia oraz przyjęcie obowiązku kierowania budową (*robotami budowlanymi*), a także zaświadczenie, o którym mowa w art. 12 ust. 7 ustawy z dnia 7 lipca 1994 r. – Prawo budowlane;
   2) w przypadku ustanowienia nadzoru inwestorskiego – oświadczenie inspektora nadzoru inwestorskiego, stwierdzające przyjęcie obowiązku pełnienia nadzoru inwestorskiego nad danymi robotami budowlanymi, a także zaświadczenie, o którym mowa w art. 12 ust. 7 ustawy z dnia 7 lipca 1994 r. – Prawo budowlane;
   3) informację zawierającą dane zamieszczone w ogłoszeniu, o którym mowa w art. 42 ust. 2 pkt 2 ustawy z dnia 7 lipca 1994 r. – Prawo budowlane (*zob. art. 41 ust.4 ustawy z dnia 7 lipca 1994 r. – Prawo budowlane*).
2. Do użytkowania obiektu budowlanego, na którego budowę wymagane jest pozwolenie na budowę, można przystąpić po zawiadomieniu, właściwego, organu nadzoru budowlanego o zakończeniu budowy, jeżeli organ ten, w terminie 14 dni od dnia doręczenia zawiadomienia, nie zgłosi sprzeciwu w drodze decyzji (*zob. art. 54 ustawy z dnia 7 lipca 1994 r. – Prawo budowlane*). Przed przystąpieniem do użytkowania obiektu budowlanego inwestor jest obowiązany uzyskać decyzję o pozwoleniu na użytkowanie, jeżeli na budowę obiektu budowlanego jest wymagane pozwolenie na budowę i jest on zaliczony do kategorii: V, IX-XVI, XVII (*z wyjątkiem warsztatów rzemieślniczych, stacji obsługi pojazdów, myjni samochodowych i garaży do pięciu stanowisk włącznie*), XVIII (*z wyjątkiem obiektów magazynowych: budynki składowe, chłodnie , hangary i wiaty, a także budynków kolejowych: nastawnie, podstacje trakcyjne, lokomotywownie, wagonownie, strażnice przejazdowe i myjnie taboru kolejowego*), XX, XXII (*z wyjątkiem placów składowych, postojowych i parkingów*), XXIV (*z wyjątkiem stawów rybnych*), XXVII (*z wyjątkiem jazów, wałów przeciwpowodziowych, opasek i ostróg brzegowych oraz rowów melioracyjnych*), XXVIII-XXX (*zob. art. 55 ust.1 pkt 1 ustawy z dnia 7 lipca 1994 r. – Prawo budowlane*).
3. Inwestor może przystąpić do użytkowania obiektu budowlanego przed wykonaniem wszystkich robót budowlanych pod warunkiem uzyskania decyzji o pozwoleniu na użytkowanie wydanej przez właściwy organ nadzoru budowlanego (*zob. art. 55 ust.1 pkt 3 ustawy z dnia 7 lipca 1994 r. – Prawo budowlane*).
4. Inwestor zamiast dokonania zawiadomienia o zakończeniu budowy może wystąpić z wnioskiem o wydanie decyzji o pozwoleniu na użytkowanie (*zob. art. 55 ust.2ustawy z dnia 7 lipca 1994 r. – Prawo budowlane*).
5. Przed wydaniem decyzji w sprawie pozwolenia na użytkowanie obiektu budowlanego właściwy organ nadzoru budowlanego przeprowadzi obowiązkową kontrolę budowy, zgodnie z art. 59a ustawy z dnia 7 lipca 1974 r. – Prawo budowlane (*zob. art. 59 ust.1 ustawy z dnia 7 lipca 1994 r. – Prawo budowlane*). Wniosek o udzielenie pozwolenia na użytkowanie stanowi wezwanie właściwego organu do przeprowadzenia obowiązkowej kontroli budowy (*zob. art. 57 ust.6 ustawy z dnia 7 lipca 1994 r. – Prawo budowlane*).

NR 1

INWESTOR
PRZEDSIĘBIORSTWO KOMUNALNE
„PEGIMEK" Sp. z o. o.
UL KONOPNICKIEJ 3,
21-040 ŚWIDNIK

PROJEKT BUDOWLANY

SIEĆ KANALIZACJI SANITARNEJ W PASIE DROGOWYM ULICY REJKOWIZNA, WIOSENNA, JUTRZENKI, AL. LOTNIKÓW POLSKICH W ŚWIDNIKU

DZIAŁKI NR 112/7, 112/6, 112/5, 110/2, 109/12, 108/11, 108/20, 107/11, 107/10, 106/10, 105/12, 104/14, 102/14, 102/10, 102/18, 201, 220/30, 107/18, 107/19, 108/26, 108/25, 109/20, 110/3, 112/4, 112/5

Jednostka ewidencyjna:061701_1 Świdnik
Obręb ewidencyjny 061701_1.0006 - Kolonia Krępiec

KATEGORIA OBIEKTU XXVI

PROJEKTOWAŁ:
mgr inż. IWONA ŻAK
Upr. Nr 390/Lb/2001

PROJEKTANT
mgr inż. Iwona
Upr. Nr 390/
bud. Nr 514/

SPRAWDZIŁ:
mgr inż. BOGUSŁAWA POSTRACH
Upr. Nr 1045/Lb/90

KIEROWNIK
Zakładu Wodociągów i Kanalizacji
mgr inż. Bogusława Postrach
Nr uprawnień 1045/Lb/90
Świdnik

wrzesień 2017 r

2. SPIS ZAWARTOŚCI

1. Strona tytułowa str. 1
2. Spis zawartości str. 3
3. Opis techniczny str. 5-11
4. Informacja dotycząca bezpieczeństwa i ochrony zdrowia str. 13-17
5. Rysunki:

01 – Plan zagospodarowania terenu	skala 1:500	str. 19
02 - Profil sieci kanalizacji sanitarnej cz. I	skala 1:100/1:500	str. 21
03 - Profil sieci kanalizacji sanitarnej cz. II	skala 1:100/1:500	str. 23
04 –Studnia kanalizacyjna betonowa	b/s	str. 25
05 –Obudowa wykopu	b/s	str. 27

6. Załączniki:

- Warunki techniczne budowy sieci kanalizacji sanitarnej w ulicy: Rejkowizna, Jutrzenki i Malinowej – Pismo TW / 2047 / 544 / 17 str. 29
- Protokół WBG. 6630.151.2017 z narady koordynacyjnej z dnia 03.08.2017r str. 31
- Decyzja-zezwolenie na lokalizację urządzeń infrastruktury technicznej w pasie drogowym drogi powiatowej nr 2102L (AL. Lotników Polskich w Świdniku), pismo Starosty Świdnickiego WBG.7130.1.35.2017 str. 33-35
- Decyzja – zezwolenie na lokalizację obiektu budowlanego w pasie drogowym, pismo Urzędu Miasta Świdnik WMK-K.7230.3.54.2017 str. 37-43
- Oświadczenia projektanta i sprawdzającego str. 45
- Kserokopie uprawnień budowlanych do projektowania i zaświadczeń o przynależności do IIB projektanta i sprawdzającego str. 47-53

3. OPIS TECHNICZNY

PODSTAWA OPRACOWANIA

- Warunki techniczne wydane przez P.K. „Pegimek" Sp. z o.o.,
- Protokół z narady koordynacyjnej,
- Projekt budowlany ulicy – branża drogowa,
- Wizja lokalna w terenie,
- Obowiązujące normy i przepisy branżowe.

3.1. PRZEDMIOT OPRACOWANIA

Przedmiotem opracowania jest projekt budowlany sieci kanalizacji sanitarnej w ulicy Rejkowizna, Jutrzenki, Wiosennej i Al. Lotników Polskich w Świdniku.
Nie przewiduje się budowy odgałęzień do działek przyległych.

3.2. OPIS TERENU

Projektowaną sieć kanalizacji sanitarnej zgodnie z Miejscowym Planem Zagospodarowania Przestrzennego Miasta Świdnik zlokalizowano w pasach drogowych ulic: Rejkowizna, Jutrzenki, Wiosenna w Świdniku.

Wzdłuż Al. Lotników Polskich znajduje się miejska sieci kanalizacji sanitarnej.

W w/w pasach drogowych znajduje się sieć wodociągowa, sieć gazową, kable elektryczne i kable telekomunikacyjne.

3.3. ROZWIĄZANIE TECHNICZNE

SIEĆ KANALIZACJI SANITARNEJ

Zgodnie z warunkami technicznymi włączenie projektowanej sieci kanalizacji sanitarnej do istniejącej studni rewizyjnej kanalizacyjnej betonowej Ø1200 (S-rys.nr 01), stanowiącej uzbrojenie istniejącej miejskiej sieci kanalizacji sanitarnej w Świdniku.

Parametry techniczne projektowanej kanalizacji sanitarnej:

Sieć kanalizacji sanitarnej wykonać z rur kanalizacyjnych litych PVC-U typ S8 DN 200×5,9 z wydłużonym kielichem i uszczelką montowanymi w procesie produkcyjnym.
Zaprojektowano trzy odcinki sieci kanalizacji sanitarnej

- **odcinek S-S15 sieci kanalizacji sanitarnej 200PVC, l – 577,40m**

  lokalizacja prostopadle do pasa drogowego Al. Lotników Polskich, pod ulicą (asfalt) rurociąg układać w rurze osłonowej stalowej czarnej Ø300 o długości l=20m,
  lokalizacja prostopadle do pasa drogowego ul. Rejkowizna, pod ulicą (nawierzchnia gruntowa utwardzona) rurociąg układać w rurze osłonowej stalowej czarnej Ø300 o długości l=9m,

lokalizacja wzdłuż pasa drogowego ul. Rejkowizna od skrzyżowania z Al. Lotników Polskich do skrzyżowania z ul. Wiosenną,
lokalizacja wzdłuż pasa drogowego ul. Wiosenna od poziomu działki 112/8 do poziomu działki 112/9,
włączenie w/w odcinka sieci do istniejącej studni kanalizacyjnej betonowej S - Ø1200 (rys. – nr 01) zlokalizowanej na sieci kanalizacji sanitarnej Ø200PVC w pasie drogowym ul. Klonowej w Świdniku,
zagłębienie projektowanego odcinka od 3,55 m do 1,46 m,
spadek od 1,0% - 2,5%

- **odcinek S9-S23 sieci kanalizacji sanitarnej 200PVC, l – 264,50m**

  lokalizacja wzdłuż pasa drogowego ulicy Jutrzenki,
  lokalizacja wzdłuż pasa drogowego ulicy Wiosennej od poziomu działki 112/10,
  włączenie w/w odcinka sieci do projektowanej studni kanalizacyjnej betonowej S9 - Ø1200 (rys – nr 01) skrzyżowanie ulic: Rejkowizna i Jutrzenki w Świdniku
  zagłębienie projektowanego odcinka od 2,18 m do 1,34 m,
  spadek 1,0% - 2,5%

- **odcinek S13-S16 sieci kanalizacji sanitarnej 200PVC, l – 40,70m**

  lokalizacja wzdłuż pasa drogowego ulicy Wiosennej poziom działki 112/9,
  włączenie w/w odcinka sieci do projektowanej studni kanalizacyjnej betonowej S13 - Ø1200 (rys – nr 01) skrzyżowanie ulic Jutrzenki z Wiosenną w Świdniku
  zagłębienie projektowanego odcinka od 3,01 m do 2,50 m,
  spadek 2,0%

Łącznie projektowana sieć kanalizacji sanitarnej wynosi, l – 882,60m

Wykonać szczelne przejścia projektowanych rurociągów przez ściany studni rewizyjnych betonowych.
Trasę przebiegu odcinków sieci przedstawiono na planie zagospodarowania terenu – (rys. nr 01),
Posadowienie wysokościowe projektowanych odcinków sieci- rys. nr 02 i 03,

Projektowane uzbrojenie sieci kanalizacji sanitarnej
Uzbrojenie projektowanej sieci kanalizacji sanitarnej stanowić będą:

1. Studnie rewizyjne połączeniowe DN 1200 betonowe z włazem typ ciężki D400 w ilości – **23 kpl.**

Studnie rewizyjne DN 1200/1400 wykonać należy z elementów betonowych prefabrykowanych łączonych na uszczelki.

W skład studni wchodzą:

- podstawa studni wykonana z cegły kanalizacyjnej i betonu hydrotechnicznego,
- kręgi betonowe h=100cm, h=50cm ,
- płyta nastudzienna pokrywowa żelbetowa 144cm z otworem DN 62,5cm typ ciężki,
- właz żeliwny klasy D400, DN 600 osadzony na pierścieniach wyrównawczych,
- pierścienie wyrównawcze,
- stopnie złazowe żeliwne osadzone fabrycznie w kręgach ,
- systemowe przejścia szczelne.

Kinety w studniach przelotowych wykonać z rur PVC , pozostałe wylewać z betonu hydrotechnicznego.
Ściany zewnętrzne studni betonowych oraz płyt pokrywowych zaizolować poprzez nałożenie dwukrotnej warstwy bitizolu R +2P lub równoważny
Przed montażem podstawy studni betonowych ułożyć warstwę betonu C8/10 i świeżej zaprawy cementowej marki 10 o łącznej grubości ć 10cm.
Połączenia podstawy, kręgów na uszczelkę lub zaprawę wodoszczelną.

Studnie wykonać zgodnie z lokalizacją i wysokościami podanymi w projekcie, rys. nr 02 i 03.

3.4. PRÓBA SZCZELNOŚCI

Sieć kanalizacji sanitarnej należy poddać próbie szczelności na eksfiltrację ścieków i infiltrację wód gruntowych zgodnie z wymaganiami normy PN-EN 1610.
Wykonać przegląd kamerą po ułożeniu rurociągów.

3.5. INFORMACJA O OBSZARZE ODDZIAŁYWANIA OBIEKTU

Obszar oddziaływania projektowanej sieci kanalizacji sanitarnej mieści się w całości na działkach nr 112/7, 112/6, 112/5, 110/2, 109/12, 108/11, 108/20, 107/11, 107/10, 106/10, 105/12, 104/14, 102/14, 102/10, 102/18, 201, 220/30, 107/18, 107/19, 108/26, 108/25, 109/20, 110/3, 112/4, 112/5 jednostka ewidencyjna:061701_1 Świdnik, obręb ewidencyjny 061701_1.0006 - Kolonia Krępiec.
Obszar oddziaływania obiektu na otoczenie został określony na podstawie i zgodnie z definicją zawartą w art.3 pkt.20 ustawy z dnia 7 lipca 1994r. Prawo Budowlane – Dz.U. z 2013r. poz. 1409 z późniejszymi zmianami. *Obszar oddziaływania to teren wyznaczony w otoczeniu obiektu budowlanego na podstawie przepisów odrębnych wprowadzających związane z tym obiektem ograniczenia w zagospodarowaniu tego terenu.* Obszarem ograniczonego użytkowania będzie pas o szerokości 2m, którego środek pokrywa się z osią kanału sanitarnego. Jest to strefa kontrolowana, w której zarządzający siecią kanalizacji sanitarnej powinien kontrolować wszelkie działania (w tej strefie nie można sadzić drzew, wznosić budynków itp.)

3.6. OPINIA GEOTECHNICZNA

Warunki gruntowe określa się jako proste. Rurociągi będą posadowione na rzędnej - 1,70m od poziomu istniejącego terenu. Na poziomie posadowienia rurociągów występują gliny piaszczyste. Przyjęto naprężenie gruntu 0,15 MPa.
Poziom wód gruntowych poniżej projektowanego posadowienia rurociągów.
Warunki gruntowe na działkach nr 112/7, 112/6, 112/5, 110/2, 109/12, 108/11, 108/20, 107/11, 107/10, 106/10, 105/12, 104/14, 102/14, 102/10, 102/18, 201, 220/30, 107/18, 107/19, 108/26, 108/25, 109/20, 110/3, 112/4, 112/5 w Świdniku przyjęto na podstawie inwestycji realizowanych na terenach przyległych. Stwierdzono korzystne warunki gruntowo-wodne umożliwiające posadowienie bezpośrednie rurociągów na głębokości do 3,07 m.

Działka, na której zlokalizowany jest w/w odcinek sieci wodociągowej nie leży w terenie wpisanym do rejestru zabytków, a także nie podlega ochronie na podstawie miejscowego planu zagospodarowania przestrzennego.

Teren nie znajduje się w granicach terenów górniczych.

Zgodnie z wypisem z miejscowego planu zagospodarowania przestrzennego na teren nie są nałożone żadne szczegółowe ograniczenia w zakresie ochrony sanitarnej i ochrony środowiska. Funkcja obiektu nie stwarza zagrożenia dla środowiska przyrodniczego i zdrowia ludzi.

3.7. ROBOTY ZIEMNE I MONTAŻOWE

Wykopy wykonać jako liniowe wąskoprzestrzenne o szerokości 0,9m, mechaniczne oraz ręczne w rejonie zbliżeń do uzbrojenia podziemnego, zgodnie z wymaganiami normy PN-B-10736.
Ściany wykopu zabezpieczyć płytami wykopowymi lub tradycyjną obudową ażurową. Wykopy zabezpieczyć barierami ochronnymi i oznakować.
Rury układać na podłożu z dobrze zagęszczonego piasku grubości 20 cm. Rurociąg zasypać piaskiem drobnoziarnistym do wysokości 0,2 m nad wierzch rury, zagęszczanym warstwami co 15 cm, do uzyskania wskaźnika zagęszczenia wg Proctora Is = 90%. Warstwa ochronna musi być starannie ubita po obu stronach przewodu. Wykop powyżej warstwy ochronnej zasypywać gruntem rodzimym bez grud i kamieni, ubijając warstwami co 30 cm.
Jednocześnie z zasypywaniem przewodu należy stopniowo prowadzić demontaż obudowy, począwszy od dołu ku górze.
Pod jezdnią Al. Lotników Polskich (działka 201) rurociąg układać w technologii bezwykopowej, zastosować przewiert sterowany.
W miejscu kolizji z istniejącymi kablami NN i telekomunikacyjnymi na kablach zamontować rury osłonowe AROT dwudzielne.
Montaż rurociągów z tworzywa sztucznego nie powinien być prowadzony przy temperaturach ujemnych.

3.8. UWAGI KOŃCOWE

- Roboty budowlane można rozpocząć po zgłoszeniu robót budowlanych w Starostwie Powiatowym w Świdniku oraz uzyskaniu zgody na zajęcie pasa drogowego.
- Przed przystąpieniem do prac budowlanych powiadomić P.K. „Pegimek" o terminie ich rozpoczęcia.
- Trasę sieci wodociągowej oraz usytuowanie wysokościowe winien wytyczyć uprawniony geodeta.
- Sieć wodociągowa i sieć kanalizacji sanitarnej podlega odbiorowi technicznemu (przed zasypaniem) przy udziale przedstawiciela P.K. „Pegimek", inwestora i wykonawcy.
- Przed zasypaniem wodociągu wykonać inwentaryzację geodezyjną.
- W czasie budowy należy przestrzegać obowiązujących przepisów BHP.

Całość robót należy prowadzić zgodnie z „Warunkami technicznymi wykonania i odbioru rurociągów z tworzyw sztucznych" oraz „Warunkami technicznymi wykonania i odbioru robót budowlano-montażowych" Tom II – Instalacje sanitarne i przemysłowe.

OPRACOWAŁ:

Iwona Żak

RODZAJ OPRACOWANIA: **INFORMACJA DOTYCZĄCA BEZPIECZEŃSTWA I OCHRONY ZDROWIA**

OBIEKT: **BUDOWA SIECI KANALIZACJI SANITARNEJ W PASIE DROGOWYM ULICY REJKOWIZNA, WIOSENNA, JUTRZENKI I AL. LOTNIKÓW POLSKICH W ŚWIDNIKU**

DZIAŁKI NR. 112/7, 112/6, 112/5, 110/2, 109/12, 108/11, 108/20, 107/11, 107/10, 106/10, 105/12, 104/14, 102/14, 102/10, 102/18, 201, 220/30, 107/18, 107/19, 108/26, 108/25, 109/20, 110/3, 112/4, 112/5

INWESTOR:
PRZEDSIĘBIORSTWO KOMUNALNE
„PEGIMEK" Sp. z o. o.
UL KONOPNICKIEJ 3,
21-040 ŚWIDNIK

STAROSTA ŚWIDNICKI
Załącznik do pozwolenia
na budowę z dnia 24.10.2017r.
Znak: NBG.6740.377/2017.ES4
z up. Starosty
NACZELNIK
Wydziału Budownictwa i Geodezji
Piotr Drabek

Autor opracowania	Specjalność	Nr uprawnień	Podpis
PROJEKTANT: mgr inż. Iwona Żak zam. 20-442 Lublin, ul. Michałowskiego 24	Instalacyjna	390/Lb/2001	PROJEKTANT mgr inż. Iwona Żak upr. bud. Nr 390/Lb/2001 upr. bud. Nr 514/Lb/68

Świdnik, wrzesień 2017 r.

4. INFORMACJA DOTYCZĄCA BEZPIECZEŃSTWA I OCHRONY ZDROWIA

4.1 Zakres robót zamierzenia budowlanego oraz kolejność realizacji poszczególnych obiektów.

Projekt budowlany obejmuje wykonanie sieci kanalizacji sanitarnej 200PVC. Trasa sieci przebiega w pasie drogowym ulic: Rejkowizna, Wiosenna, Jutrzenki i Al. Lotników Polskich w Świdniku.

Kolejność realizacji poszczególnych obiektów

- zgłoszenie odpowiednim organom rozpoczęcia budowy
- zabezpieczenie terenu budowy
- wykonanie wykopu liniowego pod wodociąg i kanalizację sanitarną
- zabezpieczenie ścian wykopu
- montaż rurociągu w wykopie
- montaż studni betonowych
- podłączenie armatury
- połączenie projektowanej sieci wodociągowej i kanalizacji sanitarnej z istniejącą
- podłączenie
- wykonanie próby szczelności
- odbiór przez przedstawiciela P.K.„Pegimek" Sp. z o.o., wykonanie inwentaryzacji geodezyjnej

zasypanie wykopu z położeniem taśmy znacznikowej

4.2 Wykaz istniejących obiektów budowlanych

Na trasie projektowanej kanalizacji sanitarnej występuje kolizja z istniejącą siecią wodociągową, istniejącą siecią gazową, istniejącymi kablami NN i telekomunikacyjnymi.

4.3 Elementy zagospodarowania działki mogące stworzyć zagrożenie bezpieczeństwa i zdrowia ludzi.

- istniejące uzbrojenie

4.4 Wskazania dotyczące przewidywanych zagrożeń występujących podczas realizacji robót budowlanych

- wykopy powyżej 1,5m
- składowanie urobku
- zgrzewanie czołowe rur
- układanie i montaż sieci w wykopie
- zasypywanie wykopu

4.5 Wskazanie prowadzenia instruktażu pracowników przed przystąpieniem do realizacji robót szczególnie niebezpiecznych

Przed rozpoczęciem budowy inwestycji przeprowadzić szkolenie pracowników w zakresie przepisów BHP związanych z budową wodociągu i sieci kanalizacji sanitarnej.
Szkolenia przeprowadzane są w oparciu o programy poszczególnych rodzajów szkolenia.
Pracownicy przed przystąpieniem do pracy, powinni być zapoznani z ryzykiem zawodowym związanym z pracą na danym stanowisku pracy.
Pracownicy zatrudnieni na stanowiskach operatorów żurawi, maszyn budowlanych i innych maszyn o napędzie silnikowym powinni posiadać wymagane kwalifikacje.
Na placu budowy powinny być udostępnione pracownikom do stałego korzystania, aktualne instrukcje bezpieczeństwa i higieny pracy dotyczące:

- wykonywania prac związanych z zagrożeniami wypadkowymi lub zagrożeniami zdrowia pracowników,
- obsługi maszyn i innych urządzeń technicznych,
- postępowania z materiałami szkodliwymi dla zdrowia i niebezpiecznymi,
- udzielania pierwszej pomocy.

W/w instrukcje powinny określać czynności do wykonywania przed rozpoczęciem danej pracy, zasady i sposoby bezpiecznego wykonywania danej pracy, czynności do wykonywania po jej zakończeniu oraz zasady postępowania w sytuacjach awaryjnych stwarzających zagrożenia dla życia lub zdrowia pracowników.
Nie wolno dopuścić pracownika do pracy, do której wykonywania nie posiada wymaganych kwalifikacji lub potrzebnych umiejętności, a także dostatecznej znajomości przepisów oraz zasad BHP.
Bezpośredni nadzór nad bezpieczeństwem i higieną pracy na stanowiskach pracy sprawują odpowiednio kierownik budowy (kierownik robót) oraz mistrz budowlany, stosownie do zakresu obowiązków.

4.6 Wskazanie środków technicznych i organizacyjnych zapobiegających niebezpieczeństwom wynikającym z wykonywania robót budowlanych w strefach szczególnego zagrożenia zdrowia lub w ich sąsiedztwie, w tym zapewniających bezpieczną i sprawną komunikację, umożliwiającą szybką ewakuację na wypadek pożaru, awarii i innych zagrożeń

- opracowanie harmonogramu robót
- właściwe zagospodarowanie placu budowy
- budowę wyposażyć w środki pierwszej pomocy, sprzęt BHP i p-poż
- zapewnić środki łączności z jednostkami nadzoru budowlanego, pomocy medycznej, służb technicznych, straży pożarnej, policji itp.
- przeprowadzić szkolenie pracowników z zakresu BHP
- stosować materiały posiadające odpowiednie atesty techniczne
- stosować sprzęt BHP przy pracy
- używane maszyny budowlane powinny posiadać zaświadczenie o sprawności technicznej dopuszczające je do pracy

Iwona Żak
Bogusława Postrach

Świdnik, wrzesień 2017 r.

OŚWIADCZENIE O KOMPLETNOŚCI DOKUMENTACJI

Projektant – Iwona Żak i Bogusława Postrach na podstawie art. 20 ust.4 ustawy z dnia 7 lipca 1994.-Prawo budowlane (tekst jednolity Dz.U. z 2003r. Nr 207, poz. 2016 z późniejszymi zmianami) oświadcza, że projekt budowlany – sieci kanalizacji sanitarnej, na działkach nr ewidencyjny 112/7, 112/6, 112/5, 110/2, 109/12, 108/11, 108/20, 107/11, 107/10, 106/10, 105/12, 104/14, 102/14, 102/10, 102/18, 201, 220/30, 107/18, 107/19, 108/26, 108/25, 109/20, 110/3, 112/4, 112/5 w pasie drogowym ulic: Rejkowizna, Wiosenna, Jutrzenki oraz Al. Lotników Polskich w Świdniku, jest wykonany zgodnie z obowiązującymi przepisami i jest kompletny z punktu widzenia celu, jakiemu służy.

KIEROWNIK
Zakładu Wodociągów i Kanalizacji
mgr inż. Bogusława Postrach
Nr uprawnień 430/Lb/88
1045/LD/90

PROJEKTANT
mgr inż. Iwona Żak
upr. proj. Nr 3001 [illegible] 001
upr. budow. Nr 514/LD/88

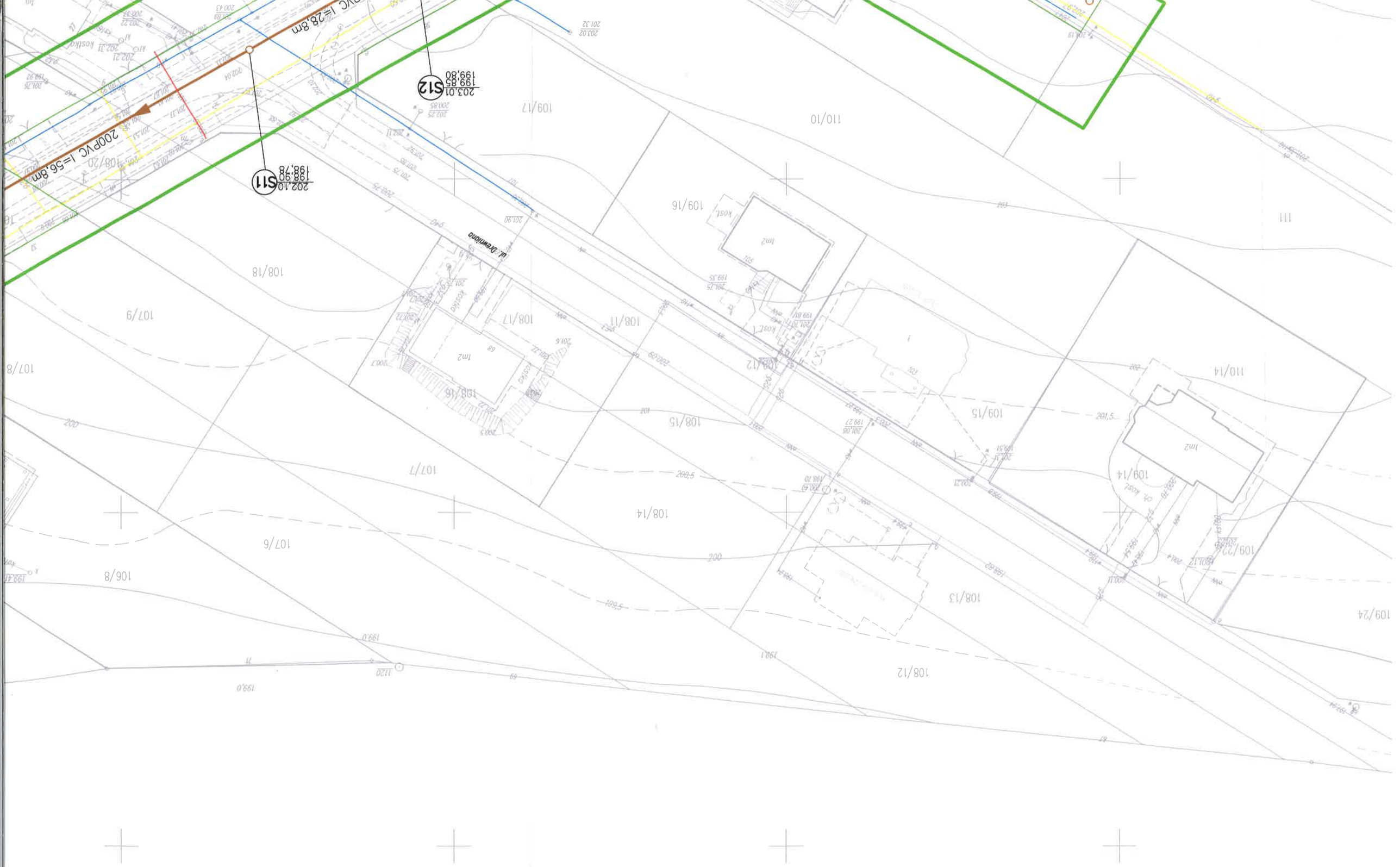

108/12
108/13
108/14
108/15
108/16
108/17
108/18
109/24
109/22
109/14
109/15
109/12
109/16
109/17
110/14
110/10
111
106/8
107/6
107/7
107/8
107/9
108/20
1m2
kost.
ul. Drewniana
202.10
198.90
198,78
S11
203.01
199.85
199,80
S12
200PVC l=56,8m
PVC l=28,8m

198,06
196,33
S7
198,29
196,80
196,79
S8
199,33
197,71
S9
200,75
198,21
S10
S11
199,27
197,81
S17
199,65
198,29
S18
200,80
199,25
S19
200PVC l=46,1m
200PVC l=50,6m
200PVC l=50,0m
200PVC l=56,8m
200PVC l=47,9m
200PVC l=38,4m
200PVC
l=10,3m
ul. Rękowizna
102/13
102/12
104/12
104/2
104/13
104/14
104/16
104/15
105/10
105/11
105/13
105/15
105/16
105/18
106/8
106/9
106/11
106/12
106/13
107/6
107/8
107/9
107/10
107/12
107/14
107/15
108/18
108/22
w budowie

S7 198,06 196,33
S6 198,04 195,82
S5 197,90 195,48
S4 198,06 195,15
S3 198,24 194,83
S2 197,78 194,38
S1 197,78 194,23
200PVC l=50,8m
200PVC l=33,4m
200PVC l=32,6m
200PVC l=32,3m
200PVC l=45,1m
200PVC l=10,0m
rura ostonowa stalowa ø300 l=9m
rura ostonowa stalowa ø300 l=20m
ul. Rękowizna
Malinowa
Al. Lotników Polskich – P213L
102/13
102/12
101/5
102/16
102/15
102/17
102/2
104/16
104/15
104/17
104/18
105/15
105/17
105/16
105/18
105/2
105/5
104/3
104/4
104/5
104/6
104/7
104/8
104/9
104/10
102/3
102/10
102/6
102/7
102/19
101/7
101/8
101/9
564/1
564/2
4018
w budowie
kost.
kostka
201

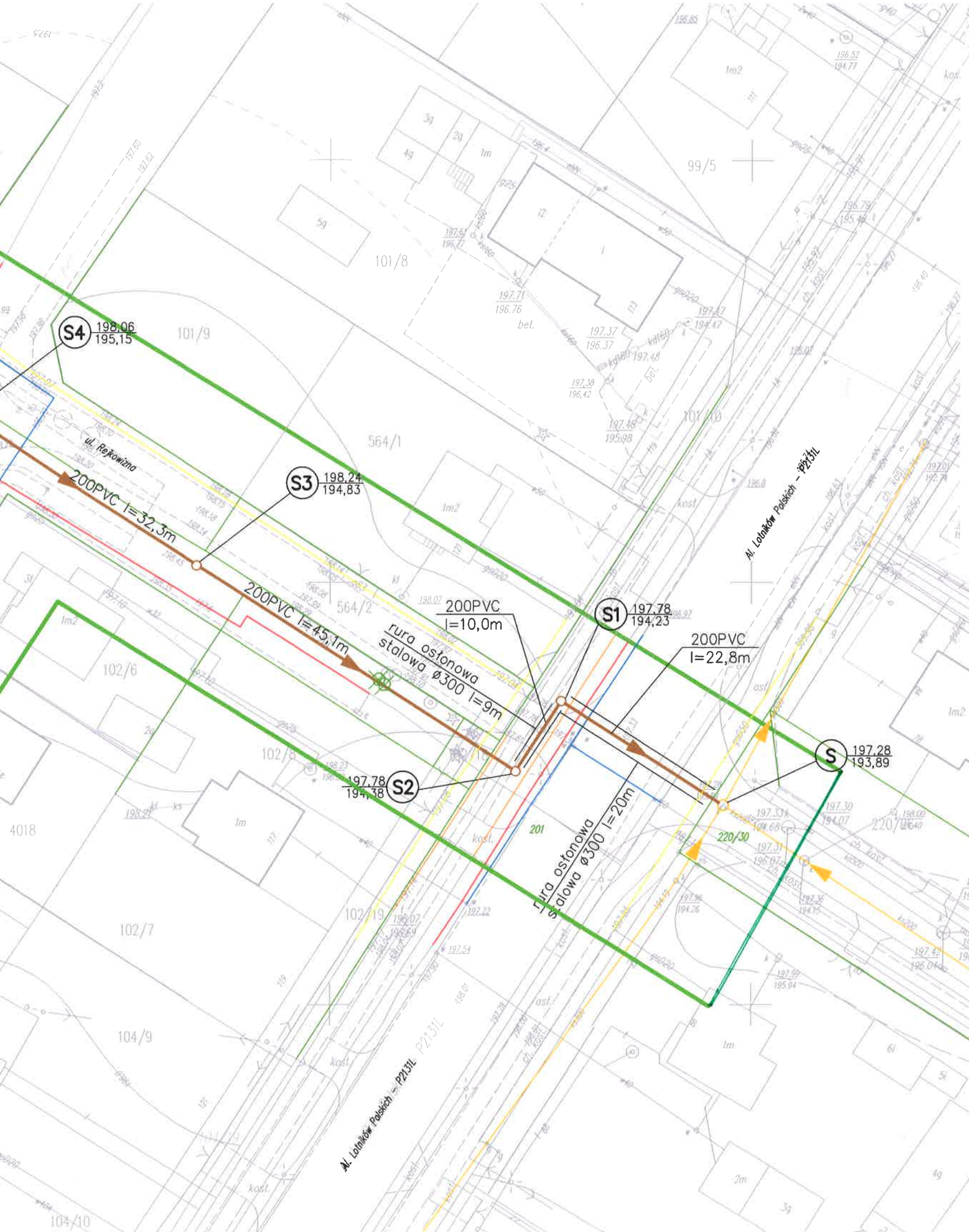

MAPA DO CELÓW PROJEKTOWYCH

Identyfikator zgłoszenia pracy geodezyjnej 6640.641.2017		Licencja 6640.641.2017_0617_K05	
Skala mapy	1:500	Data opracowania mapy	28.06.2017
Miejscowość	Świdnik, ul. Rejkowizna, Jutrzenki, Malinowa	nr działki	112/6,110/2,109/12,108/11,108/20, 107/11,107/10,106/10,105/12,104/14, 102/14,101/3,564/2,102/18,102/10,104/4, 105/2,106/3,107/24,107/25,108/6,112/4, 110/3,109/20,108/25,108/26,107/19, 107/18
Jednostka ewidencyjna		identyfikator	061701_1
		nazwa	Świdnik
Obręb ewidencyjny		identyfikator	061701_1.0006
		nazwa	Kolonia Krępiec
Nazwa układu współrzędnych		prostokątnych płaskich	2000/8
		wysokości	Kronsztadt 60
		sekcja	8.151.09.18.3.4, 8.151.09.23.1.2 8.151.09.18.4.3
Oznaczenie granic obszaru, który był przedmiotem aktualizacji		linia koloru zielonego	
Oznaczenie i informacje o służebnościach gruntowych mających wpływ na zagospodarowanie gruntów, zlokalizowanych w granicach projektowanej inwestycji - brak informacji		Granice działek w zakresie opracowania spełniają wymogi dokładnościowe zawarte w Rozporządzeniu MSWiA z dnia 9 listopada 2011 r.	
Nie wyklucza się istnienia w terenie innych niż wykazanych na niniejszej mapie sieci i urządzeń podziemnych, które nie były zgłoszone do inwentaryzacji lub o których brak jest informacji w instytucjach branżowych.		Wszelkie trwałe obiekty budowlane podlegają wytyczeniu oraz geodezyjnej inwentaryzacji przez jednostki wykonawstwa geodezyjnego	

Przedsiębiorstwo Komunalne
"Pegimek" Sp. z o.o.
21-040 Świdnik ul. M. Konopnickiej 3
NIP 713-020-78-54, REGON 430121305
Zakład Wodociągów i Kanalizacji
tel. 81 751 66 99
/Nazwa i Pieczęć wykonawcy/

GEODETA
Specjalista d/s GIS
Rafał Nowosad
/Imię i nazwisko, nr uprawnień i podpis geodety uprawnionego który opracował mapę/

Poświadcza się, że niniejszy dokument został opracowany w wyniku prac geodezyjnych i kartograficznych, których rezultaty zawiera operat techniczny wpisany do ewidencji materiałów państwowego zasobu geodezyjnego i kartograficznego

Organ prowadzący państwowy zasób geodezyjny i kartograficzny	STAROSTA ŚWIDNICKI
Identyfikator ewidencyjny materiału zasobu - operatu technicznego	P.0617.2017.803
Data wpisania operatu technicznego do ewidencji materiałów zasobu	13-07-2017
Imię, nazwisko i podpis osoby reprezentującej organ	Z up. STAROSTY Robert Kulawiak Podinspektor

STAROSTWO POWIATOWE
w ŚWIDNIKU
Wydział Infrastruktury Drogowej
21-047 Świdnik ul. Niepodległości 13
tel/fax (081) 468 70 86, tel. (081) 468 70 88

Projekt uzgadniam
Świdnik, dnia 20.09.2017

Z upoważnienia Starosty
NACZELNIK
Wydziału Infrastruktury Drogowej
mgr inż. Jarosław Drozd

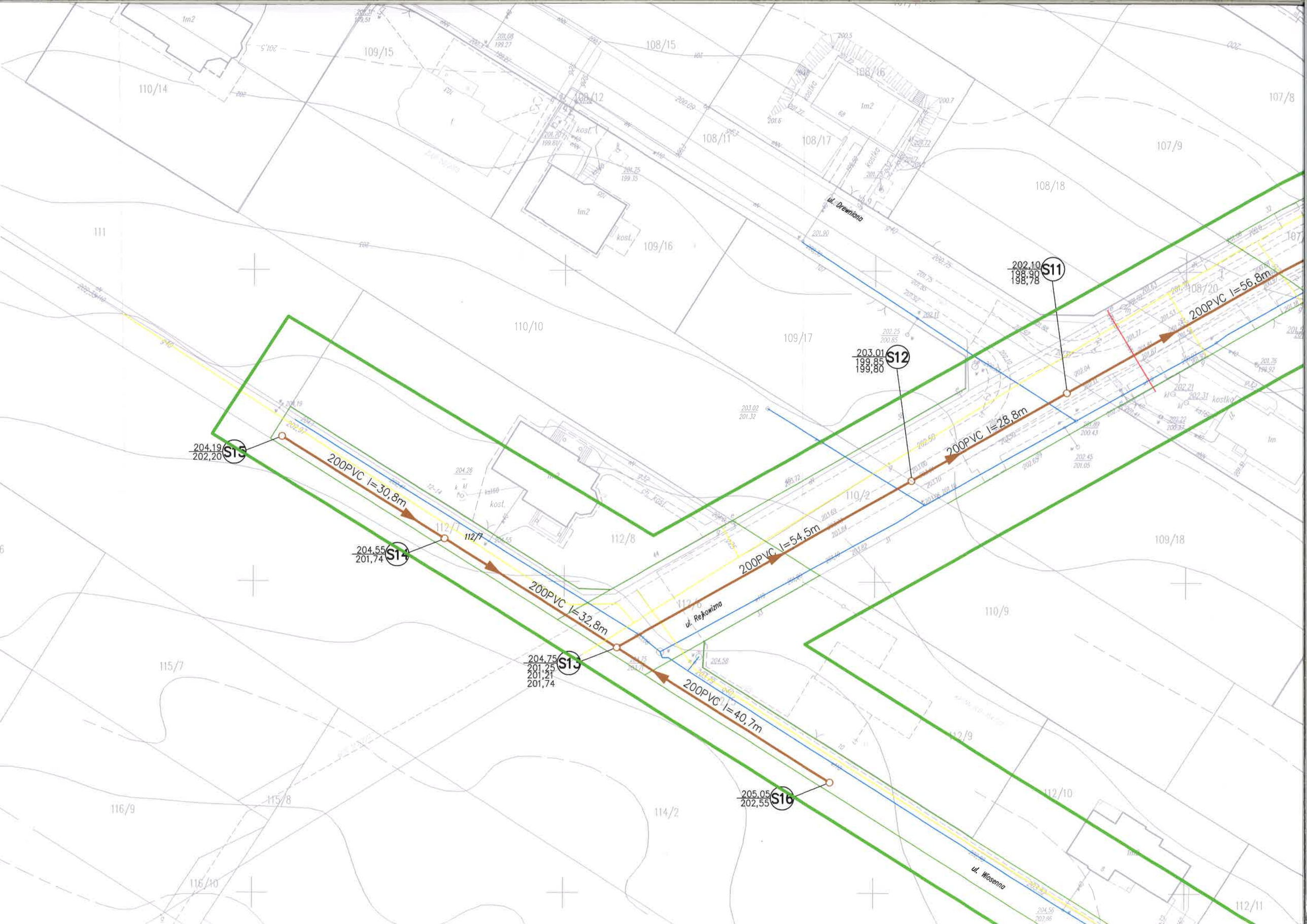
ul. Drewniana
ul. Rękowizna
ul. Wiosenna
200PVC l=56,8m
200PVC l=28,8m
200PVC l=54,5m
200PVC l=40,7m
200PVC l=32,8m
200PVC l=30,8m
202,10
198,90
198,78
S11
203,01
199,85
199,80
S12
204,19
202,20
S15
204,55
201,74
S14
204,75
201,25
201,21
201,74
S13
205,05
202,55
S16
109/15
108/15
108/16
107/8
110/14
108/12
108/11
108/17
107/9
108/18
111
109/16
110/10
109/17
108/20
110/2
109/18
112/8
110/9
115/7
112/9
112/10
116/9
115/8
114/2
116/10
112/11
112/7
112/6

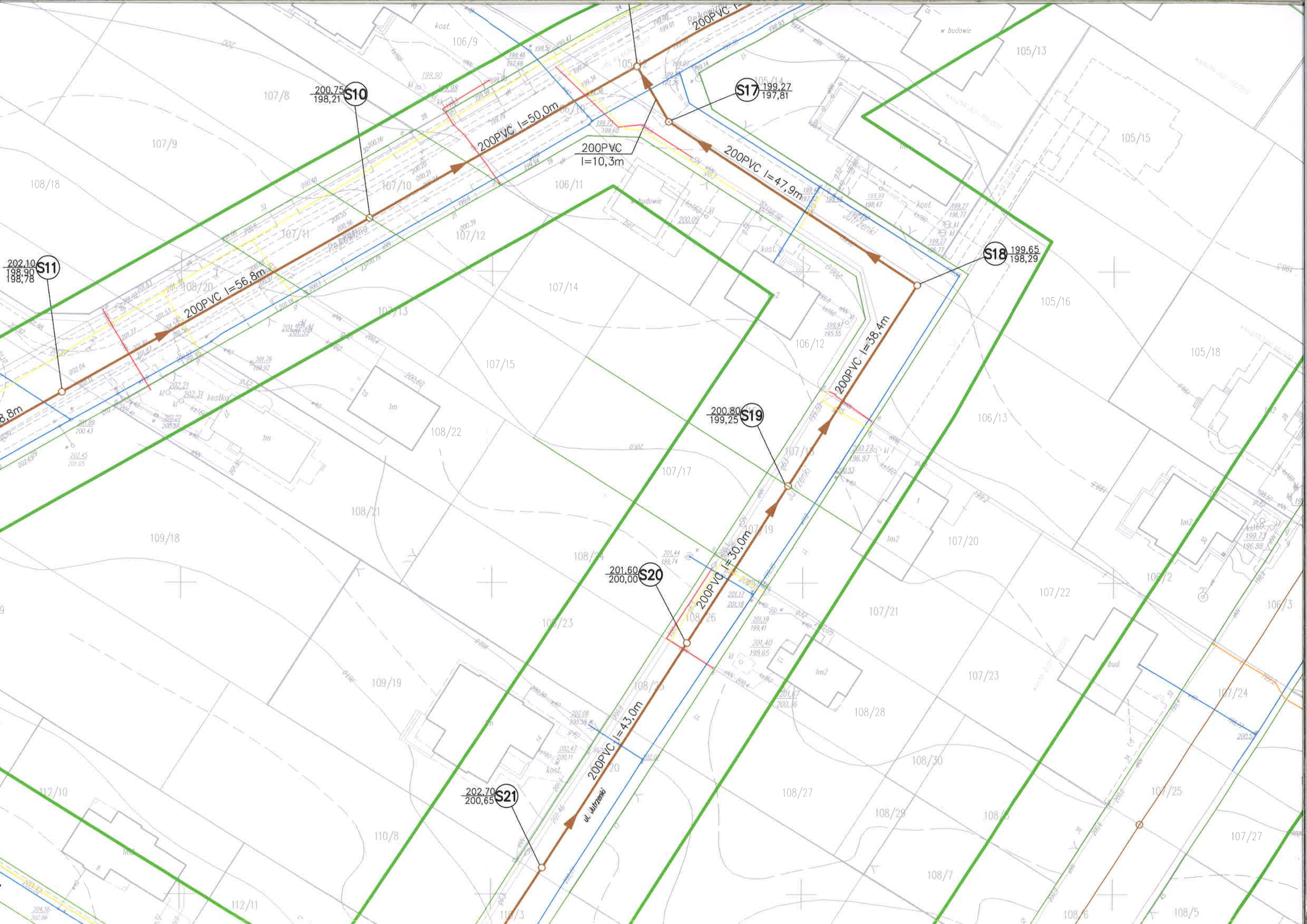
200PVC l=56,8m
200PVC l=50,0m
200PVC
l=10,3m
200PVC l=47,9m
200PVC l=38,4m
200PVC l=30,0m
200PVC l=43,0m
200,75
198,21
S10
202,10
198,90
198,78
S11
S17
199,27
197,81
S18
199,65
198,29
200,80
199,25
S19
201,60
200,00
S20
202,70
200,65
S21
ul. Jutrzenki
w budowie
kost.
106/9
107/8
107/9
108/18
107/10
107/11
106/11
107/12
107/14
107/13
107/15
108/22
108/21
109/18
108/24
107/17
107/19
108/26
109/19
108/25
108/23
112/10
110/8
112/11
110/3
108/27
108/28
108/30
108/29
108/7
108/6
108/5
107/20
107/21
107/22
107/23
107/24
107/25
107/27
106/12
106/13
105/13
105/15
105/16
105/18
bud.

104/17
104/18
105/15
105/17
105/16
105/18
105/2
105/5
105/4
105/6
104/8
104/5
104/4
104/6
104/7
104/9
104/10
104/11
102/6
102/7
102/19
105/8
105/7
105/19
105/20
106/2
106/3
106/4
106/5
106/6
106/7
107/22
107/24
107/25
107/26
107/27
107/28
108/6
108/5
227/9
227/3
227/10
227/11
225/5
224/2
224/3
201
4018
w budowie
kost.
kostka
bud.
ul. Malinowa
Al. Lotników Polskich – P2131L
rura osłonowa
stalowa ø300 l=9m
rura osłonowa
stalowa ø300 l=20m
197.78
194.38
S2

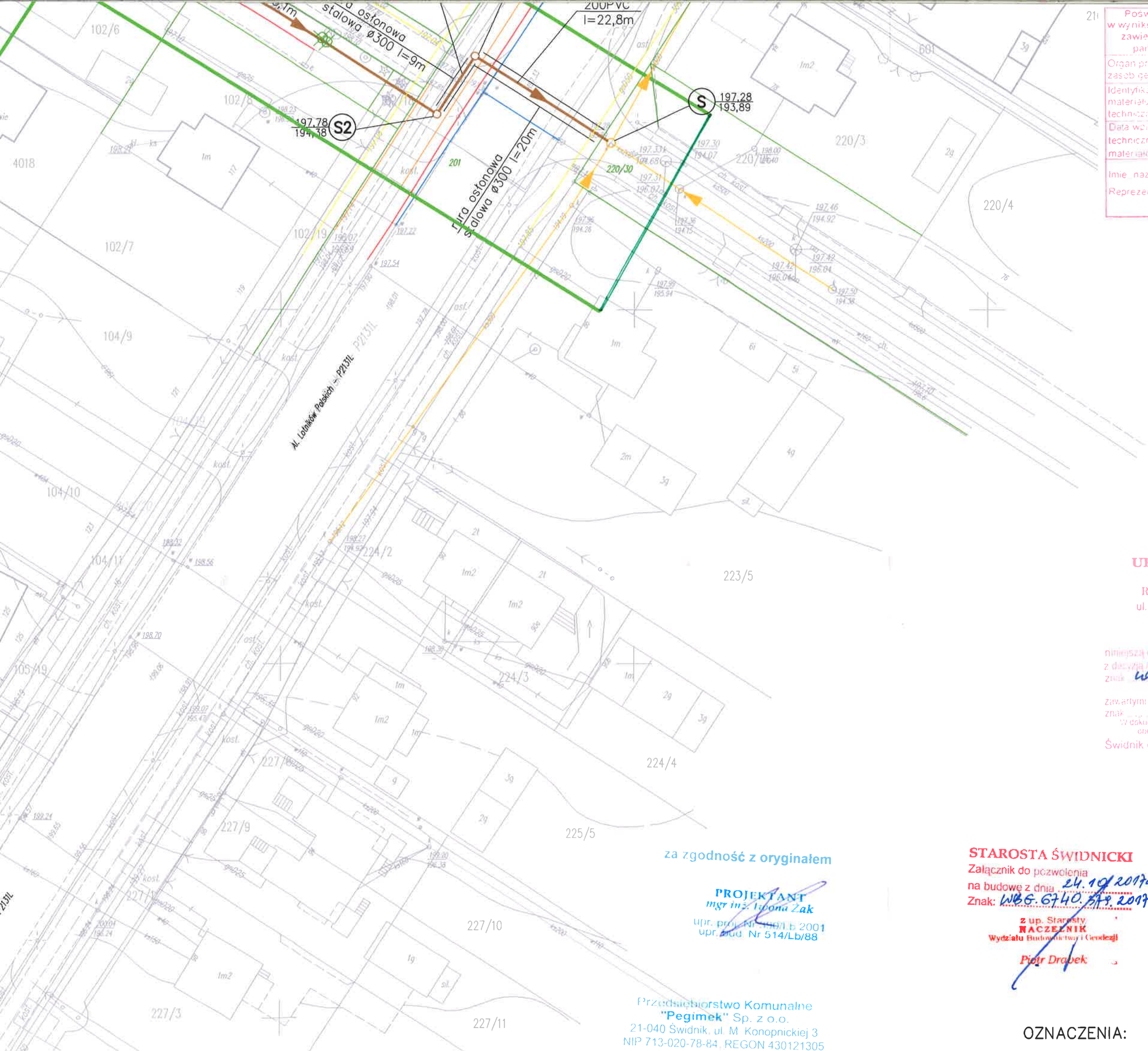

Poświadcza się, że niniejszy dokument został opracowany w wyniku prac geodezyjnych i kartograficznych, których rezultaty zawiera operat techniczny wpisany do ewidencji materiałów państwowego zasobu geodezyjnego i kartograficznego

Organ prowadzący państwowy zasób geodezyjny i kartograficzny	STAROSTA ŚWIDNICKI
Identyfikator ewidencyjny materiału zasobu – operatu technicznego	P.0617. 2017. 808
Data wpisania operatu technicznego do ewidencji materiałów zasobu	13 -07- 2017
Imię, nazwisko i podpis osoby reprezentującej organ	Z up. STAROSTY Robert Kulawiak Podinspektor

STAROSTWO POWIATOWE
w ŚWIDNIKU
Wydział Infrastruktury Drogowej
21-047 Świdnik ul. Niepodległości 13
tel/fax (081) 468 70 86, tel. (081) 468 70 88

Projekt uzgadniam
Świdnik, dnia 20.09.2017

Z upoważnienia Starosty
NACZELNIK
Wydziału Infrastruktury Drogowej
mgr inż. Jarosław Droń

URZĄD MIASTA ŚWIDNIK
Wydział Mienia Komunalnego
Referat Infrastruktury Komunalnej
ul. Kardynała Stefana Wyszyńskiego 15
21-047 ŚWIDNIK
UZGADNIAM
niniejszą dokumentację techniczną w zakresie zgodności
z decyzją / ~~pozwoleniem~~ z dnia 31.07.2017
znak WOIK-K.7230.3.54.2017
bez uwag / ~~z uwagami~~:
zawartymi w piśmie z dnia —
znak —
W dokumentacji nie sprawdzono spraw, które przedstawiane są obowiązującymi przepisami i normami technicznymi.
Świdnik dnia 19.09.2017
INSPEKTOR
mgr inż. Mariusz Leniak

za zgodność z oryginałem

PROJEKTANT
mgr inż. Iwona Żak
upr. proj. Nr [illegible]/Lb/2001
upr. bud. Nr 514/Lb/88

STAROSTA ŚWIDNICKI
Załącznik do pozwolenia
na budowę z dnia 24.10.2017r.
Znak: WBG.6740.378.2017.ES4
z up. Starosty
NACZELNIK
Wydziału Budownictwa i Geodezji
Piotr Drapek

Przedsiębiorstwo Komunalne
"Pegimek" Sp. z o.o.
21-040 Świdnik, ul. M. Konopnickiej 3
NIP 713-020-78-84, REGON 430121305

OZNACZENIA:

204,55
201,74
S14
112/7
200PVC l=32,8m
204,75
201,25
201,21
201,74
S13
200PVC l=54,5m
ul. Rejkowizna
200PVC l=40,7m
205,05
202,55
S16
ul. Wiosenna
204,50
202,52
S23
200PVC l=44,9m
112/8
112/6
110/9
109/18
112/9
112/10
112/11
115/7
116/9
115/8
116/10
114/2
117/2
120/2
122/2
kost.

201,60
200,00
S20
200PVC l=30,0m
202,70
200,65
S21
200PVC l=43,0m
ul. Łużycka
200PVC l=50,0m
204,50
202,52
S23
200PVC l=44,9m
203,58
201,40
S22
ul. Nałkowska
108/21
109/18
108/24
107/19
107/20
107/22
109/23
108/26
107/21
109/19
108/25
108/28
107/23
107/24
108/30
108/27
108/29
107/25
107/27
112/10
110/8
112/11
110/3
108/7
108/6
108/5
109/21
109/5
110/7
109/4
109/6
109/11
112/4
110/6
109/8
112/12
110/4
109/7
112/3
112/13
112/2
110/5
112/14

Mapa
202..

Na podstawie
i kartograficz
informuje że
przeprowadz
w dniu 20
Referat Geod
6630.
Protoko

Świdnik dn

Al. Lotników Polskich – P213L

służebność 3,0 m

URZĄD MIASTA ŚWIDNIK
Wydział Mienia Komunalnego
Referat Infrastruktury Komunalnej
ul. Kardynała Stefana Wyszyńskiego 15
21-047 ŚWIDNIK

UZGADNIAM

niniejszą dokumentację techniczną w zakresie zgodności z decyzją / pismem z dnia 31.07.2017
znak WGKK-K.7230.3.54.2017
bez uwag / z uwagami
zawartymi w piśmie z dnia —
znak —
W dokumentacji nie sprawdzono spraw, które uregulowane są obowiązującymi przepisami i normami technicznymi.
Świdnik dnia 19.09.2017

INSPEKTOR
mgr inż. Mariusz Leniak

STAROSTA ŚWIDNICKI
Załącznik do pozwolenia
na budowę z dnia 24.10.2017 r.
Znak: WBG.6740.379.2017.ES4
z up. Starosty
NACZELNIK
Wydziału Budownictwa i Geodezji
Piotr Drabek

za zgodność z oryginałem

PROJEKTANT
mgr inż. Iwona Żak
upr. proj. Nr 390/Lb/2001
upr. bud. Nr 514/Lb/88

Przedsiębiorstwo Komunalne
"Pegimek" Sp. z o.o.
21-040 Świdnik, ul. M. Konopnickiej 3
NIP 713-020-78-84, REGON 430121305
Zakład Wodociągów i Kanalizacji
tel. 81 751 66 09

Mapa aktualna w obszarze zaznaczonym kolorem zielonym

GEODETA
Specjalista d/s GIS
Rafał Nowosad
Nr upr. 18854
20. 10. 2017

STAROSTA ŚWIDNICKI
Na podstawie art. 28c ustawy z dnia 17 maja 1989 r. - Prawo geodezyjne i kartograficzne (Dz. U. z 2010 r. Nr 193, poz. 1287 z późn. zm.)
informuje że dokumentacja była przedmiotem narady koordynacyjnej przeprowadzonej w sposób tradycyjny / ~~środkami elektronicznymi~~
w dniu 2017.08.03 w Wydziale Budownictwa i Geodezji, Referat Geodezji Starostwa Powiatowego w Świdniku
6630.1517.2017
Protokół nr
z up. STAROSTY
Mieczysław Gański
INSPEKTOR
(Przewodniczący narady)
Świdnik dn 2017-08-04

OZNACZENIA:

ks	kanalizacja sanitarna istniejąca
ks	projektowana sieć kanalizacji sanitarnej
w	istniejąca sieć i przyłącza wodociągowe
e	kable energetyczne istniejące
g	istniejąca sieć gazowa
g	istniejący kabel telefoniczny
	projektowane studie rewizyjne
	istniejące drzewo owocowe do wycinki
	projektowana kanalizacja deszczowa

INWESTOR:	PK "PEGIMEK" Sp. Z O.O 21-040 ŚWIDNIK, Ul. KONOPNICKIEJ 3		
ADRES INWESTYJI:	SIEĆ KANALIZACJI SANITARNEJ W UL.REIKOWIZNA I JUTRZENKI W ŚWIDNIKU		
PROJEKT BUDOWLANO-WYKONAWCZY			
BRANŻA:	SANITARNA	UPR. BUD.	PODPIS:
PROJEKTANT:	mgr inż. IWONA ŻAK	390/Lb/2001	
SPRAWDZAJĄCY:	mgr inż. BOGUSŁAWA POSTRACH	1045/Lb/90	
SKALA: 1:500	PLAN ZAGOSPODAROWANIA TERENU	SANIT.	
DATA: 08.2017		NR RYS.: 01	

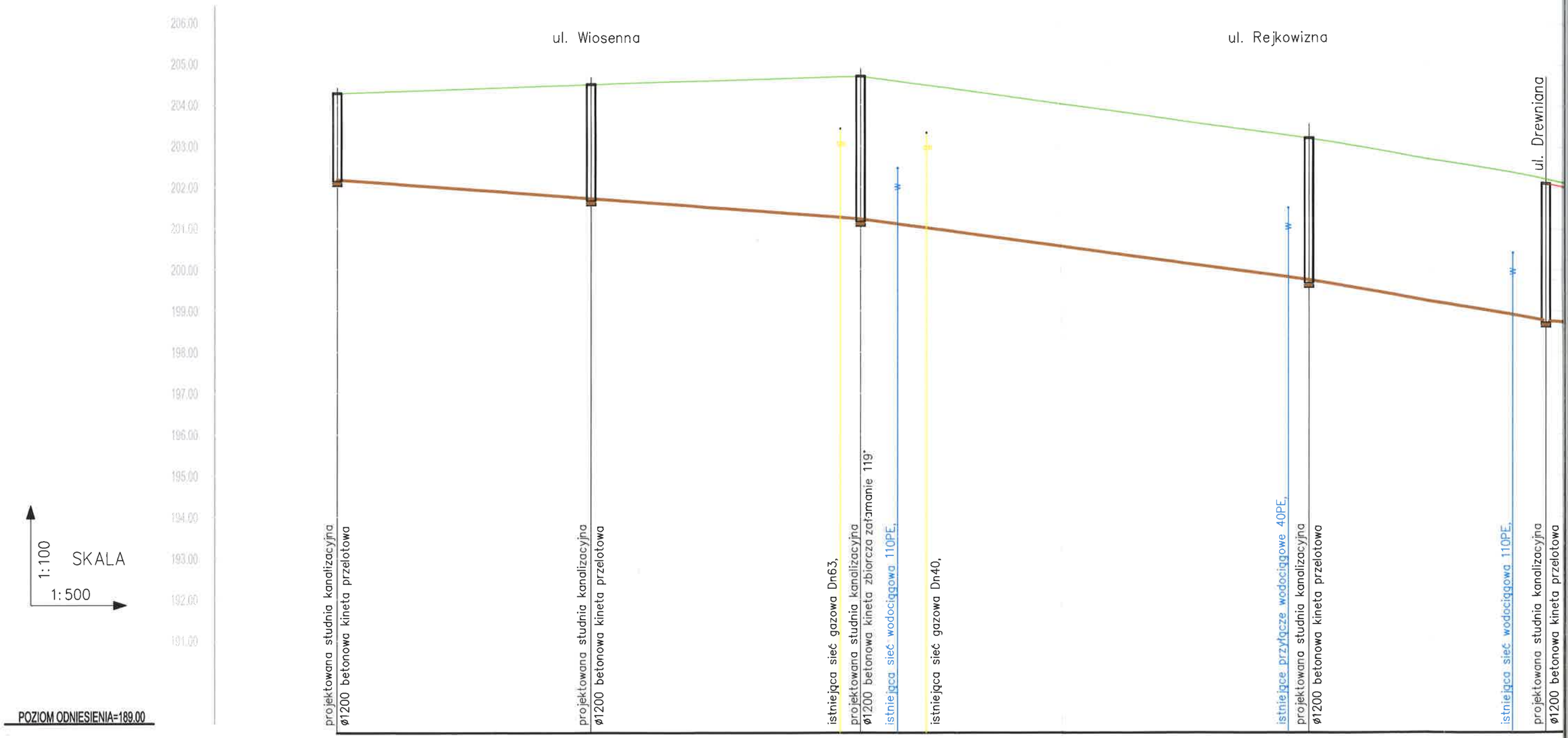

Oznaczenia

	S15		S14		S13		S12		S11
Rzędna terenu projekt.	—		—		—		—		202.10
Rzędne terenu istniejącego	204.19		204.55		204.75		203.01		202.17
Rzędna dna rurociagu	202.20		201.74		201.25		199.85		198.90
Średnica, materiał		i=1.5% PVC-U 200x5,9		i=1.5% PVC-U 200x5,9		i=2.5% PVC-U 200x5,9		i=2.5% PVC-U 200x5,9	198.78
Odległości	00.00	30.80	30.80	32.80	63.60	54.50	118.10	28.80	146.90
Zagłębienie	1,99		2,81		3,50	3,54	3,16	3,21	3,20	3,32

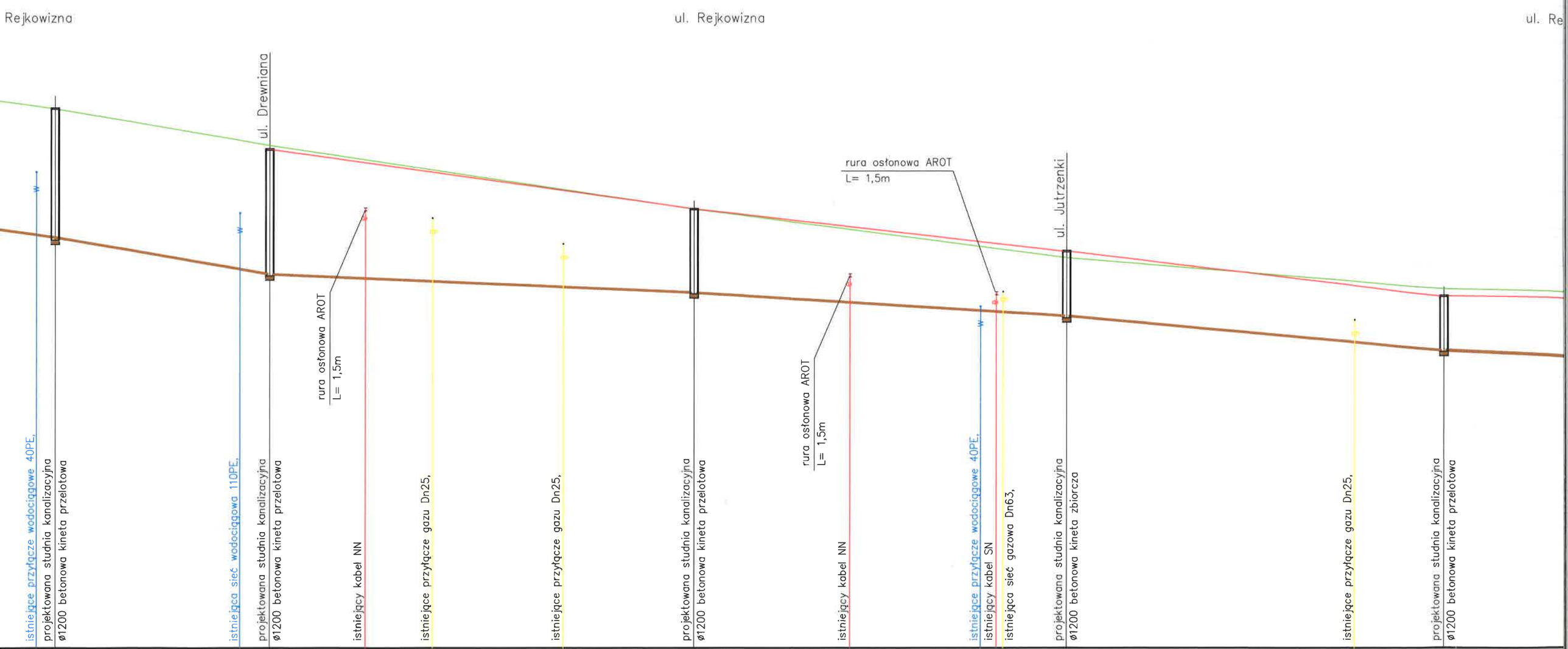
Rejkowizna
ul. Rejkowizna
ul. Re
ul. Drewniana
ul. Jutrzenki
rura osłonowa AROT
L= 1,5m
rura osłonowa AROT
L= 1,5m
rura osłonowa AROT
L= 1,5m
istniejące przyłącze wodociągowe 40PE,
projektowana studnia kanalizacyjna
ø1200 betonowa kineta przelotowa
istniejąca sieć wodociągowa 110PE,
projektowana studnia kanalizacyjna
ø1200 betonowa kineta przelotowa
istniejący kabel NN
istniejące przyłącze gazu Dn25,
istniejące przyłącze gazu Dn25,
projektowana studnia kanalizacyjna
ø1200 betonowa kineta przelotowa
istniejący kabel NN
istniejące przyłącze wodociągowe 40PE,
istniejący kabel SN
istniejąca sieć gazowa Dn63,
projektowana studnia kanalizacyjna
ø1200 betonowa kineta zbiorcza
istniejące przyłącze gazu Dn25,
projektowana studnia kanalizacyjna
ø1200 betonowa kineta przelotowa
S12
S11
S10
S9
S8
—
203.01
199.85
199,80
202.10
202.17
198,90
198,78
200.75
200.71
198.21
199.33
199.27
197.71
198.29
198.39
196.80
196.79
i=2.5%
PVC-U 200x5,9
i=1.0%
PVC-U 200x5,9
i=1.0%
PVC-U 200x5,9
i=1.8%
PVC-U 200x5,9
i=1.0%
118,10
28.80
146,90
56.80
203,70
50.00
253,70
50.60
304,30
3,16
3,21
3,20
3,32
2,08
1,62
1,46

1,46	304,30		196.80	198.39	198.29	S8	projektowana studnia kanalizacyjna ø1200 betonowa kineta przelotowa
	46.10	i=1.0% PVC-U 200x5,9	196.79				istniejące przyłącze gazu Dn25, rura osłonowa AROT L= 1,5m istniejący kabel NN
2,20	350,40		196.33	198.17	198.06	S7	projektowana studnia kanalizacyjna ø1200 betonowa przelotowa
	50.80	i=1.0% PVC-U 200x5,9					istniejące przyłącze gazu Dn25, istniejące przyłącze gazu Dn25, istniejąca sieć gazowa Dn63,
2,22	401,20		195.82	198.01	198.04	S6	projektowana studnia kanalizacyjna ø1200 betonowa przelotowa załamanie 58° istniejąca sieć wodociągowa 110PE,
	33.40	i=1.0% PVC-U 200x5,9					
2,42	434,60		195.48	197.91	197.90	S5	projektowana studnia kanalizacyjna ø1200 betonowa przelotowa
	32.60	i=1.0% PVC-U 200x5,9					istniejąca sieć wodociągowa 110PE, istniejąca sieć gazowa Dn63,
2,91	467,20		195.15	198.11	198.06	S4	projektowana studnia kanalizacyjna ø1200 betonowa przelotowa
	32.30	i=1.0% PVC-U 200x5,9	195.01	198.22	198.22		istniejąca sieć wodociągowa 110PE,
3,41	499,50		194.83	198.28	198.24	S3	projektowana studnia kanalizacyjna ø1200 betonowa przelotowa

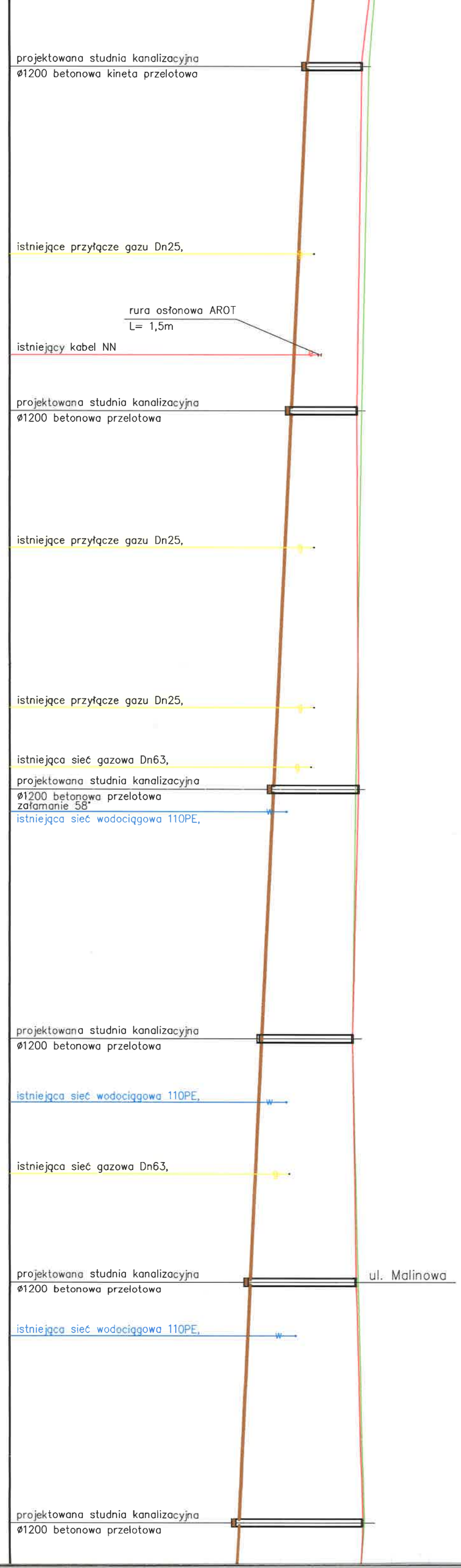

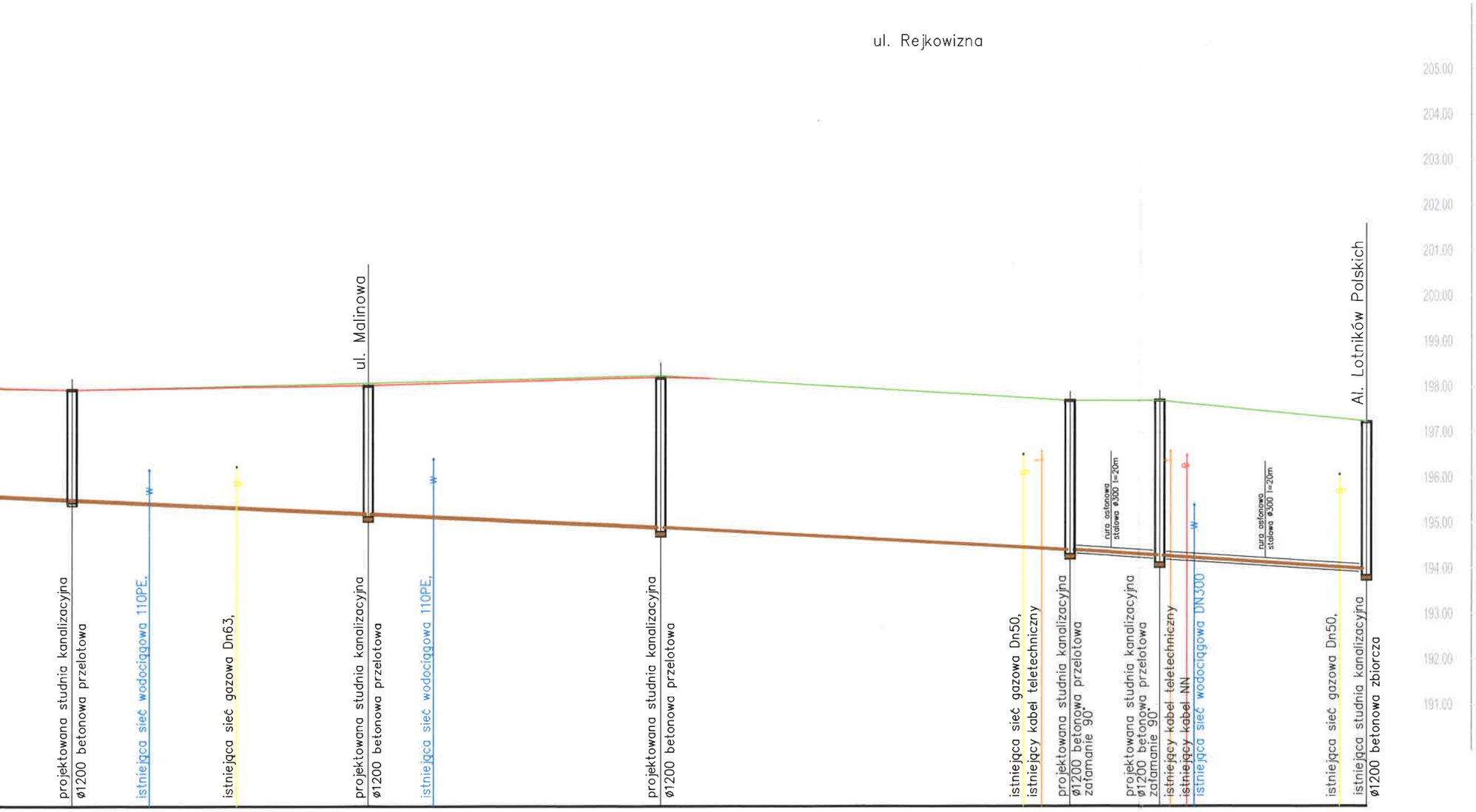

STAROSTWO POWIATOWE
w Świdniku
21-047 Świdnik, ul. Niepodległości 12
tel. 81 468 79 70 fax 81 468 71 12
(1)

LEGENDA:

niweleta drogi

istniejący teren

INWESTOR:	PK "PEGIMEK" Sp. Z O.O 21-040 ŚWIDNIK, Ul. KONOPNICKIEJ 3		
ADRES INWESTYJI:	SIEĆ KANALIZACJI SANITARNEJ WIOSENNEJ AL. L. POLSKICH W UL.REIKOWIZNA I JUTRZENKI W ŚWIDNIKU		
PROJEKT BUDOWLANO-WYKONAWCZY			
BRANŻA:	SANITARNA	UPR. BUD.	PODPIS:
PROJEKTANT:	mgr inż. IWONA ŻAK	390/Lb/2001	
SPRAWDZAJĄCY:	mgr inż. BOGUSŁAWA POSTRACH	1045/Lb/90	
SKALA: 1:100/500	PROFIL SIECI KANALIZACJI SANITARNEJ CZ.II	SANIT.	
DATA: 09.2017		NR RYS.: 02	

21

ul. Jutrzenki

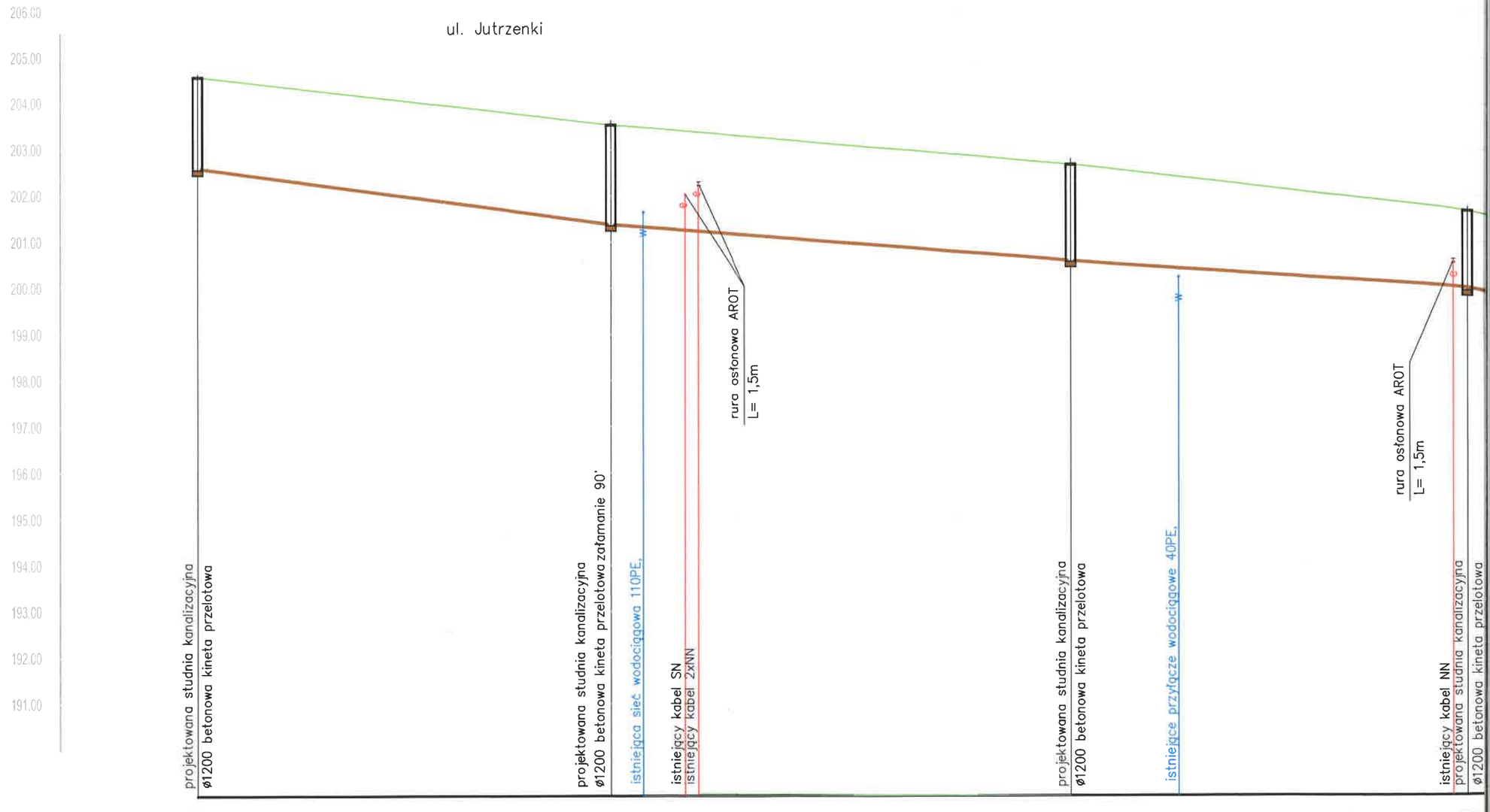

1:100 SKALA 1:500

POZIOM ODNIESIENIA=189.00

Oznaczenia

	S23		S22		S21		S20
Rzędna terenu projekt.	—		—		—		—
Rzędne terenu istniejącego	204.50		203.58		202.70		201.60
Rzędna dna rurociagu	202.52		201.40		200.65		200.00
Średnica, materiał		i=2.5% PVC-U 200x5,9		i=1.5% PVC-U 200x5,9		i=1,5% PVC-U 200x5,9	
Odległości	00.00	44.90	44.90	50.00	94.90	43.00	137.90
Zagłębienie	1,98		2,18		2,05		1,60

2,05	94.90	PVC-U 200x5,9	200.65	202.70	—	S21
1,60	137.90	PVC-U 200x5,9 (43.00, i=1,5%)	200.00	201.60	—	S20
1,55	167.90	PVC-U 200x5,9 (30.00, i=2.5%)	199.25	200.80	—	S19
1,34	206.30	PVC-U 200x5,9 (38.40, i=2.5%)	198.29	199.65	—	S18
1,46	254.20	PVC-U 200x5,9 (47.90, i=1.0%)	197.81	199.27	—	S17
1,60	10.30	PVC 200 (i=1.0%)	197.73	199.27	199.33	
1,62	264.50		197.71	199.27	199.33	S9

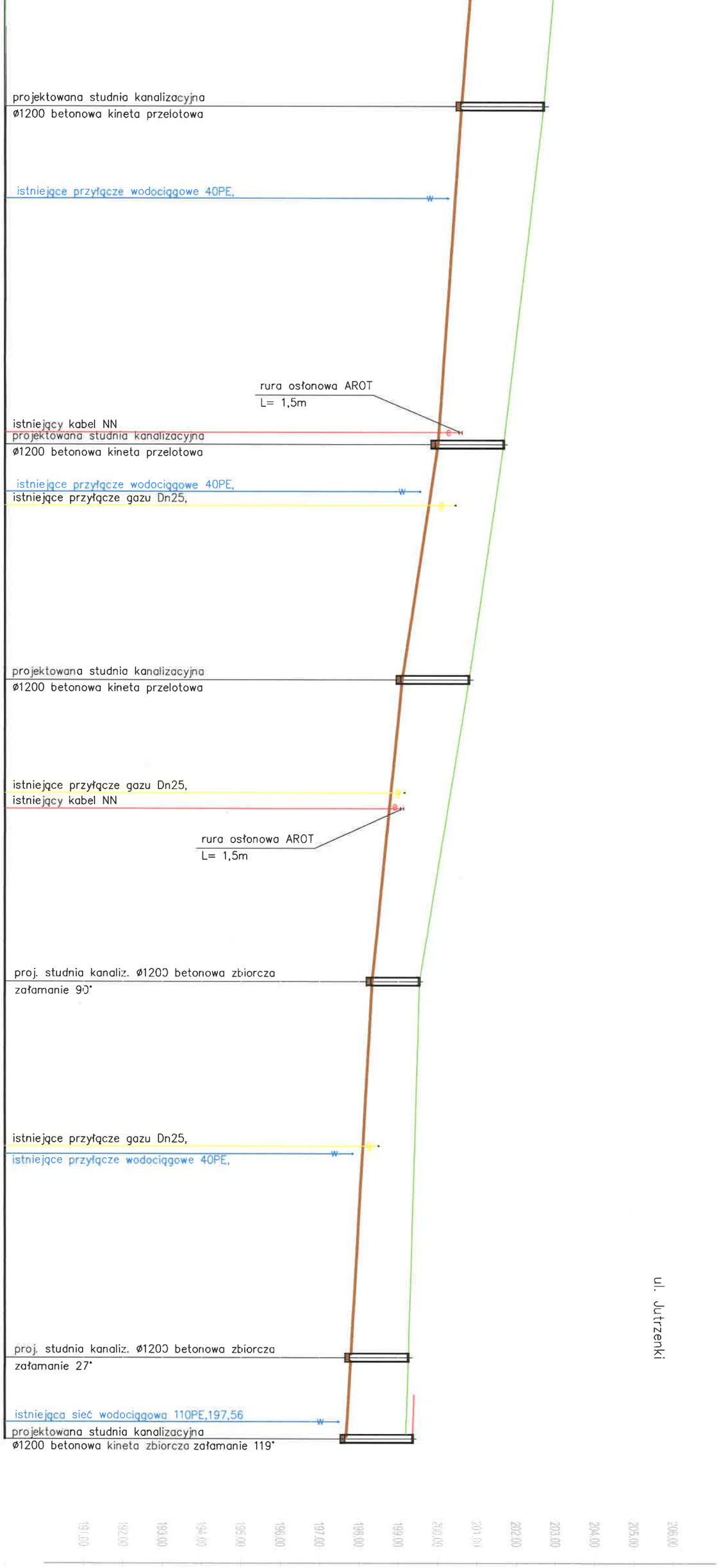

ul. Jutrzenki

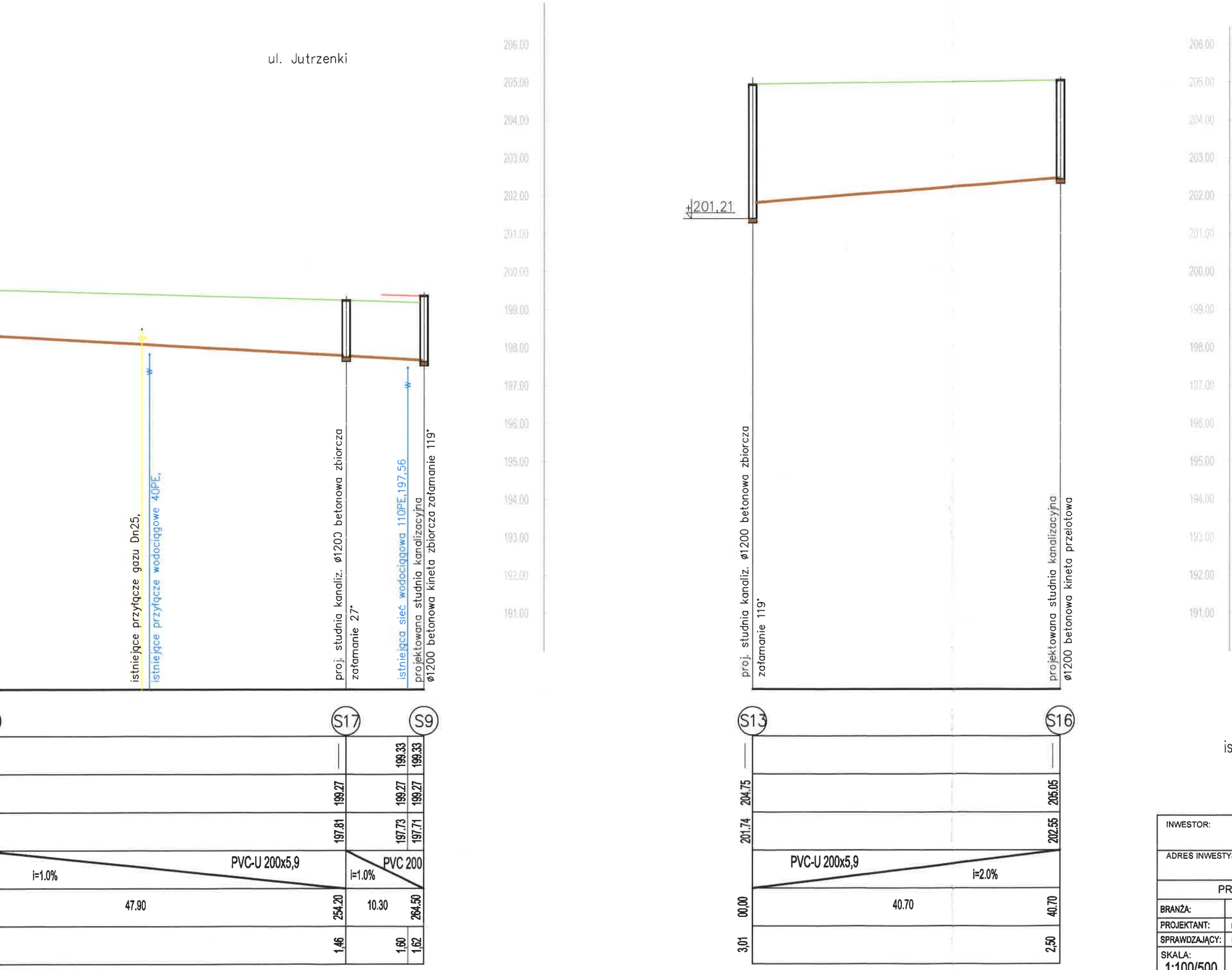

STAROSTWO POWIATOWE
w Świdniku
21-047 Świdnik, ul. Niepodległości 12
tel. 81 468 70 70 tel./fax 81 468 71 12
NIP

LEGENDA:

niweleta drogi

istniejący teren

INWESTOR:	PK "PEGIMEK" Sp. Z O.O 21-040 ŚWIDNIK, Ul. KONOPNICKIEJ 3		
ADRES INWESTYJI:	SIEĆ KANALIZACJI SANITARNEJ W UL.REIKOWIZNA I JUTRZENKI W ŚWIDNIKU		
PROJEKT BUDOWLANO-WYKONAWCZY			
BRANŻA:	SANITARNA	UPR. BUD.	PODPIS:
PROJEKTANT:	mgr inż. IWONA ŻAK	390/Lb/2001	
SPRAWDZAJĄCY:	mgr inż. BOGUSŁAWA POSTRACH	1045/Lb/90	
SKALA: 1:100/500	PROFIL SIECI KANALIZACJI SANITARNEJ CZ.II		SANIT.
DATA: 09.2017			NR RYS.: 03

23

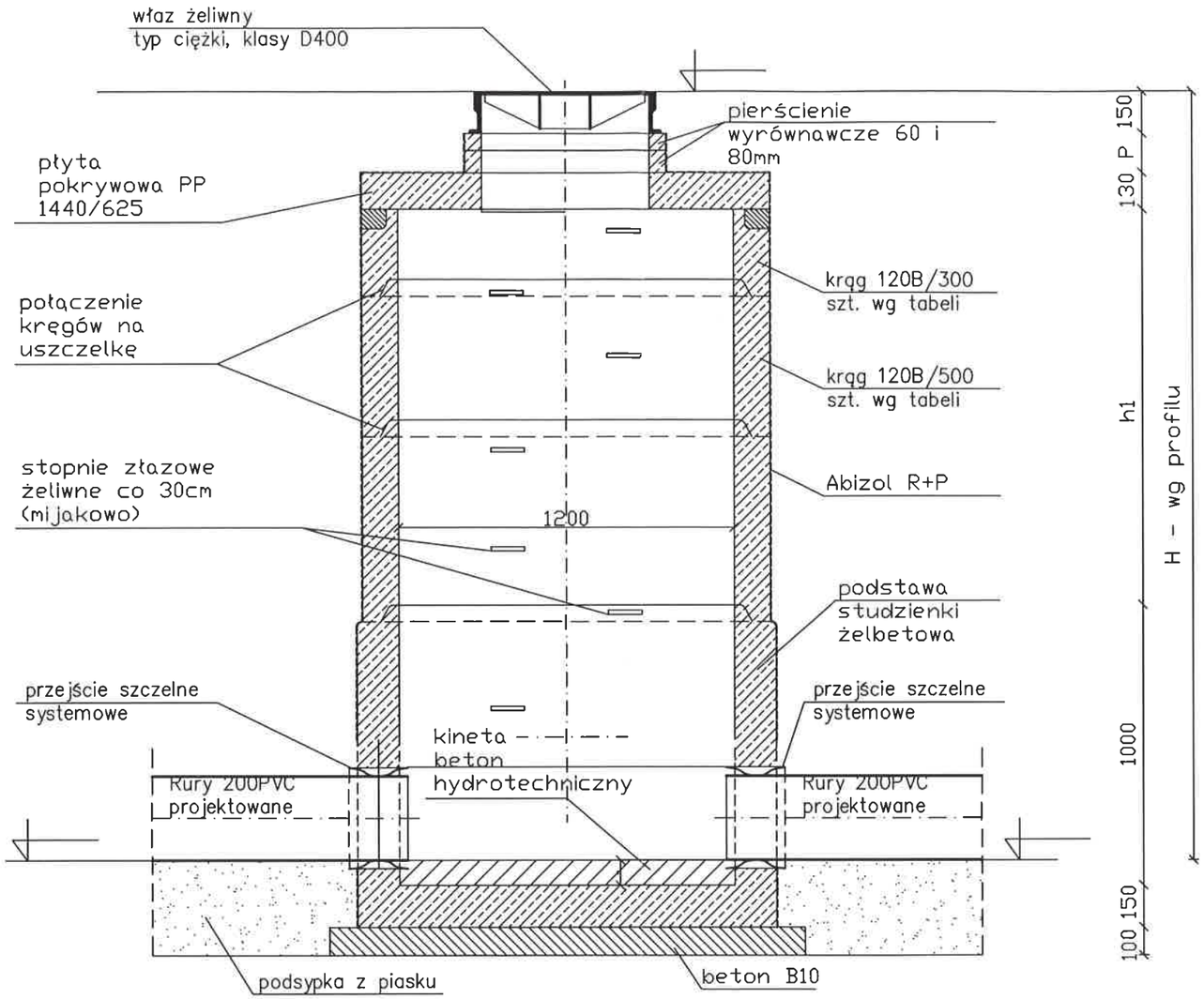

rzędne istniejącego terenu i projektowane rzędne dna rury kanalizacyjnej zgodnie z rys. 02 i 03

STAROSTWO POWIATOWE
w Świdniku
21-047 Świdnik, ul. Niepodległości 13
tel. 81 468 70 70, tel./fax 81 468 71 12

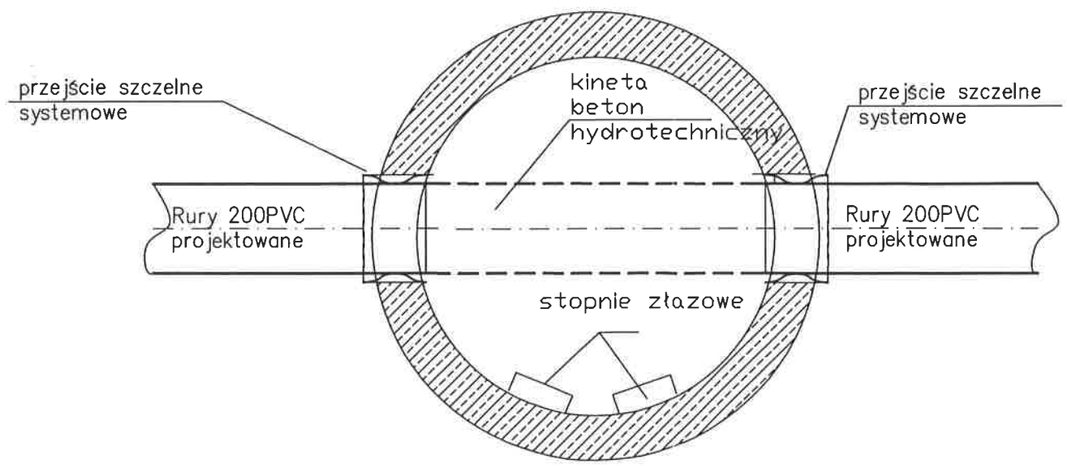

INWESTOR:	PK "PEGIMEK" Sp. Z O.O 21-040 ŚWIDNIK, Ul. KONOPNICKIEJ 3		
ADRES INWESTYJI:	SIEĆ KANALIZACJI SANITARNEJ WIOSENNES W UL.REIKOWIZNA I JUTRZENKI W ŚWIDNIKU		
	PROJEKT BUDOWLANO-WYKONAWCZY		
BRANŻA:	SANITARNA	UPR. BUD.	PODPIS:
PROJEKTANT:	mgr inż. IWONA ŻAK	390/Lb/2001	
SPRAWDZAJĄCY:	mgr inż. BOGUSŁAWA POSTRACH	1045/Lb/90	
SKALA: 1:10	STUDNIA KANALIZACYJNA BETONOWA	SANIT.	
DATA: 09.2017		NR RYS.: 04	

PŁYTY WYKOPOWE

SCHEMAT ZESTAWIANIA PŁYT WYKOPOWYCH W ZALEŻNOŚCI OD GŁĘBOKOŚCI WYKOPU

PŁYTA PODSTAWOWA Z NOŻEM

Przedsiębiorstwo Produkcyjno - Usługowe
"WYKOPY-SERWIS" sp.z o.o.

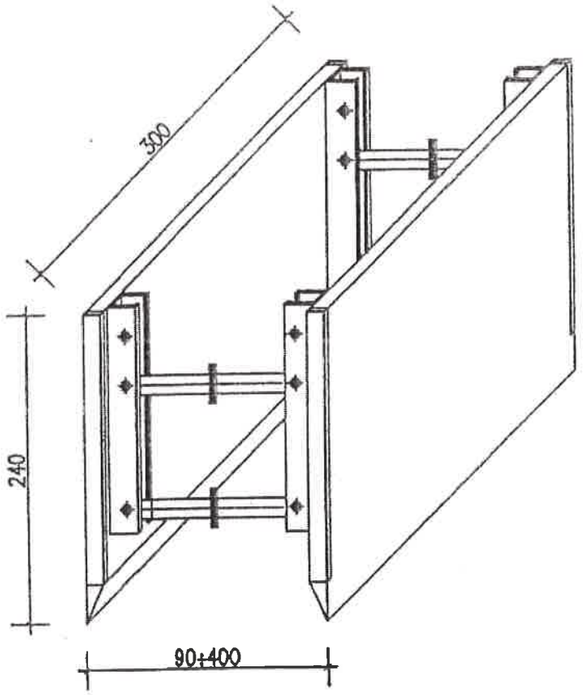

PŁYTA WYKOPOWA NADSTAWKOWA

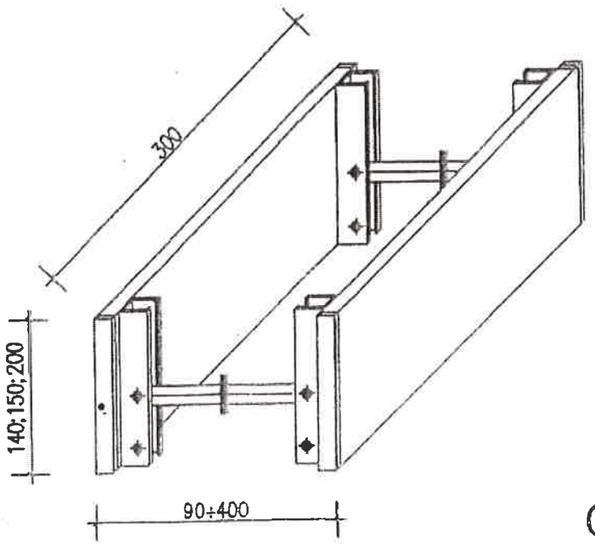

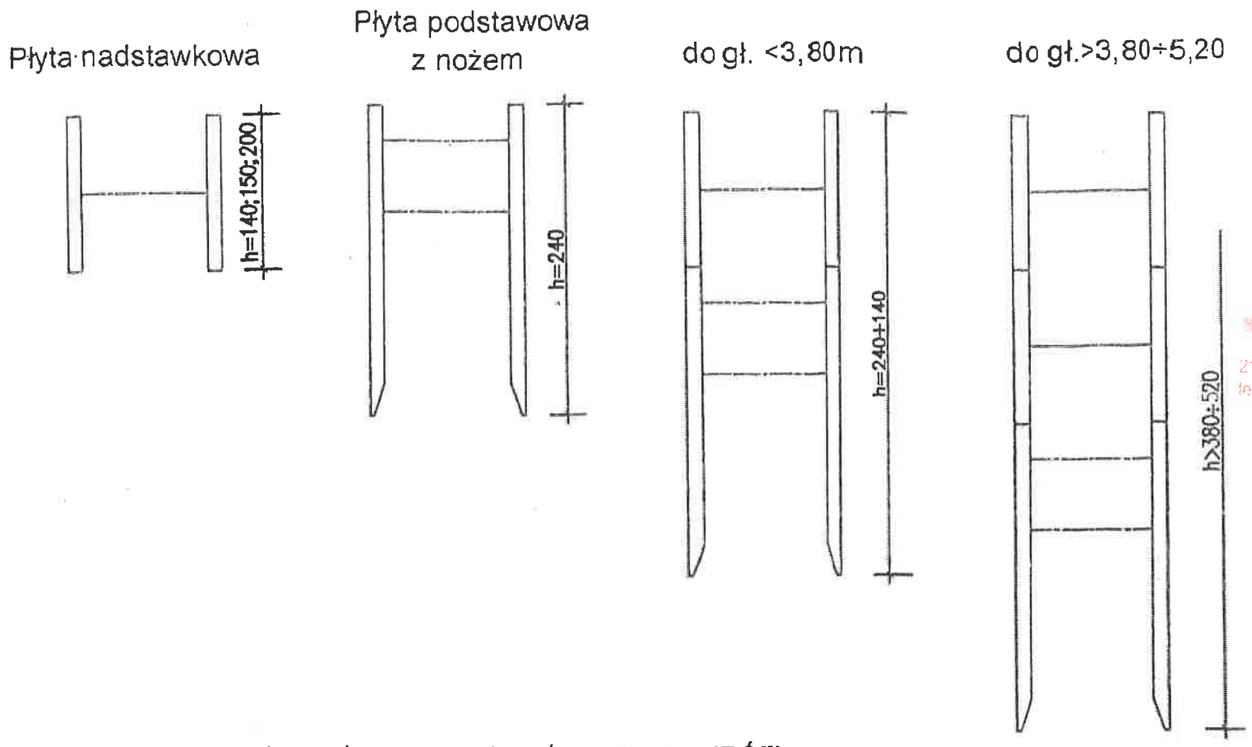

KOLEJNOŚĆ ROBÓT W ZALEŻNOŚCI OD GRUNTÓW

Wariant A
(w gruntach nieutrzymujących chwilowej stateczności po wykonaniu wykopu)

1. Ustawienie płyty wykopowej PW w linii wykopu

Głębienie wykopu i równoczesne opuszczenie płyty wykopowej PW

3. Wstawienie płyt nadstawnych i połączenie ich łącznikami pionowymi (w przypadku głębokości wykopu H>2,3m)
4. Rozkręcenie rozpór - dociśnięcie tarcz płyty wykopowej od ścian wykopu
5. Montaż rurociągu
6. Wydobycie płyty wykopowych PW z wykopu, stopniowe zasypywanie wykopu i warstwowe zagęszczenie zasypki
7. Całkowite zasypywanie wykopu i zagęszczanie zasypki

STAROSTWO POWIATOWE
w Świdniku
21-047 Świdnik, ul. Niepodległości 13
tel. 81 468 70 70, tel./fax 81 468 71 12

INWESTOR:	PK "PEGIMEK" Sp. Z O.O 21-040 ŚWIDNIK, Ul. KONOPNICKIEJ 3		
ADRES INWESTYCJI:	SIEĆ KANALIZACJI SANITARNEJ W UL.REIKOWIZNA I JUTRZENKI W ŚWIDNIKU		
	PROJEKT BUDOWLANO-WYKONAWCZY		
BRANŻA:	SANITARNA	UPR. BUD.	PODPIS:
PROJEKTANT:	mgr inż. IWONA ŻAK	390/Lb/2001	
SPRAWDZAJĄCY:	mgr inż. BOGUSŁAWA POSTRACH	1045/Lb/90	
SKALA: b/s	OBUDOWA WYKOPU	SANIT.	
DATA: 09.2017		NR RYS.: 05	

OBUDOWA WYKOPÓW